Einhebelmischer mit Auszugbrause

Art. 2211

Einhebelmischer für Einlochmontage mit Auszugbrause



BESCHREIBUNG

Einhebelmischer mit Auszugbrause - Art. 2211

Spültisch-Einhebelmischer für Standmontage geeignet für Säuglingsbadewannen.
Einloch-Mischbatterie mit Auszugbrause und Schwenkauslauf H. 100 L. 200.
Klassische Keramikkartusche Ø 40 mit voreingestellter Warmwasserbegrenzung.
Securitouch Abschirmung gegen Verbrühung am Armaturengehäuse.
Einhebelmischer mit Auszugbrause mit 2 Strahlarten, umstellbar zwischen Standard-/Regenstrahl.
Körper mit glatten Innenflächen.
Durchflussmenge begrenzt auf 7 l/min bei 3 bar.
Körper aus Messing verchromt mit Betätigung durch Bediengriff.
Brauseschlauch BIOSAFE zur Begrenzung des Bakterienwachstums: transparentes Polyurethan, um bei Auftreten von Biofilm ein ordnungsgemäßes Austauschen zu gewährleisten, innen und außen glatt.
Schlauch mit geringem Durchmesser (Innen Ø 6): geringes Wasservolumen.
Mit spezifischer Rückholhilfe.
Flexible PEX-Anschlussschläuche G 3/8.
Verstärkte Befestigungen und Verdrehsicherung durch 2 Edelstahlbolzen.
Einhebelmischer besonders geeignet für Gesundheitseinrichtungen, Seniorenheime, Krankenhäuser und Kliniken.
Einloch-Mischbatterie geeignet für bewegungseingeschränkte Personen.
Mischbatterie mit 30 Jahren Garantie.

VORTEILE

- Hygiene: Brauseschlauch transparent + innen glatt
- Ergonomie: Bediengriff für leichte Handhabung
- Komfort: Mischer mit Auszugbrause, 2 Strahlarten
- Securitouch: Abschirmung gegen Verbrühung

TECHNISCHE DATEN

Einhebelmischer mit Auszugbrause - Art. 2211

Anschluss	G 3/8
Höhe	162 mm
Auslaufhöhe	100 mm
Auslauflänge	200 mm
Durchflussmenge	7 l/min bei 3 bar
Temperaturanschlag	JA
Oberfläche	Messing verchromt
Normen und Zertifizierungen	ACS
Garantie	30 JAHRE

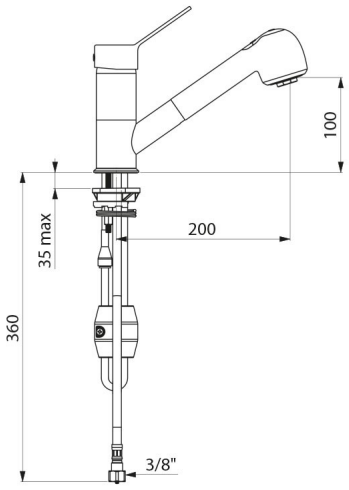

Ersatzteilsicherheit	