Waschtischarmatur mit Druckausgleichsfunktion SECURITHERM EP

Art. 2520LEP

Einhebelmischer für Einlochmontage H. 85 L. 135



BESCHREIBUNG

Waschtischarmatur mit Druckausgleichsfunktion SECURITHERM EP - Art. 2520LEP

Waschtisch-Einhebelmischer mit Druckausgleichsfunktion für Standmontage.
Mischbatterie für Einlochmontage mit Auslauf H. 85 L. 135 mit Hygiene-Strahlformer BIOSAFE.
Keramikkartusche Ø 40 mit Druckausgleichsfunktion und voreingestellter Warmwasserbegrenzung.
Absoluter Verbrühungsschutz: reduziert die Warmwassermenge bei Kaltwasserausfall (und umgekehrt).
Konstante Temperatur unabhängig von Druckschwankungen und Durchflussmenge im Rohrnetz.
Durchflussmenge reguliert auf 5 l/min bei 3 bar.
Betätigung durch Hygienehebel L. 150.
Ergonomische Zugstange und Ablaufventil 1 1/4" aus Edelstahl.
Flexible PEX-Anschlussschläuche G 3/8 mit Schutzfiltern und Rückflussverhinderern.
Verstärkte Befestigungen und Verdrehsicherung durch 2 Edelstahlbolzen.
Einhebelmischer mit Druckausgleichsfunktion SECURITHERM besonders geeignet für Gesundheitseinrichtungen, Seniorenheime, Krankenhäuser und Kliniken.
Mischbatterie für Einlochmontage geeignet für bewegungseingeschränkte Personen.
Mischbatterie mit 30 Jahren Garantie.

VORTEILE

- Reduziert Warmwassermenge bei Kaltwasserausfall
- EP-Technologie: reduziert Temperaturschwankungen
- Hygiene: BIOSAFE Hygiene-Strahlformer ohne Sieb
- Hygienehebel für Betätigung ohne Handkontakt

TECHNISCHE DATEN

Waschtischarmatur mit Druckausgleichsfunktion SECURITHERM EP - Art. 2520LEP

Anschluss	G 3/8
Technologie	Einhebelmischer SECURITHERM EP
Höhe	185 mm
Auslaufhöhe	85 mm
Auslauflänge	135 mm
Durchflussmenge	5 l/min bei 3 bar
Temperaturanschlag	JA
Oberfläche	Messing verchromt
Normen und Zertifizierungen	ACS

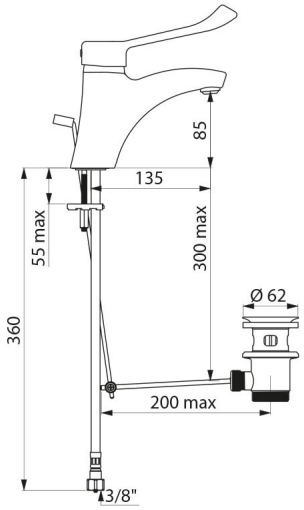

Garantie	
Ersatzteilsicherheit	