Spültischarmatur mit Druckausgleichsfunktion SECURITHERM EP



Art. 2565T3EP

Hoher Einloch-Einhebelmischer mit EP-Kartusche

BESCHREIBUNG

Spültischarmatur mit Druckausgleichsfunktion SECURITHERM EP - Art. 2565T3EP

Spültisch-Einhebelmischer SECURITHERM mit Druckausgleichsfunktion für Standmontage.
Einloch-Einhebelmischer mit festem Auslauf H. 305 L. 140.
Hohe Mischbatterie mit Hygiene-Strahlregler, geeignet zur Anbringung eines endständigen Wasserfilters BIOFIL.
Absoluter Verbrühungsschutz: reduziert die Warmwassermenge bei Kaltwasserausfall (und umgekehrt).
Konstante Entnahmetemperatur unabhängig von Druck- oder Durchflussschwankungen.
Keramikkartusche Ø 35 mit Druckausgleichsfunktion mit voreingestellter Warmwasserbegrenzung.
Körper und Auslauf mit glatten Innenflächen (begrenzt Bakterienablagerungen).
Einfache thermische Desinfektionen möglich ohne Demontage des Bedienhebels oder Absperren der Kaltwasserversorgung.
Durchflussmenge begrenzt auf 9 l/min bei 3 bar.
Körper und Sockel aus Messing verchromt.
Mit Hygienehebel L. 185 für Betätigung ohne Handkontakt.
Mit flexiblen PEX-Schläuchen G 3/8 mit Schutzfiltern und Rückflussverhinderern.
Verstärkte Befestigungen und Verdrehsicherung durch 2 Edelstahlbolzen.
Einhebelmischer mit Druckausgleichsfunktion besonders für Gesundheitseinrichtungen, Seniorenheime, Krankenhäuser und Kliniken geeignet.
Einloch-Mischbatterie für bewegungseingeschränkte Personen geeignet.
Mischbatterie mit 30 Jahren Garantie.

VORTEILE

- EP: reduziert Warmwassermenge bei Ausfall TW
- EP-Technologie: reduziert Druckschwankungen
- Thermische Desinfektion ohne Demontage
- Hygiene: glatte Innenfl. begrenzen Keimwachstum

TECHNISCHE DATEN

Spültischarmatur mit Druckausgleichsfunktion SECURITHERM EP - Art. 2565T3EP

Anschluss	G 3/8
Technologie	Mischbatterie SECURITHERM EP
Höhe	431 mm
Auslaufhöhe	305 mm
Auslauflänge	140 mm
Durchflussmenge	9 l/min bei 3 bar
Temperaturanschlag	JA

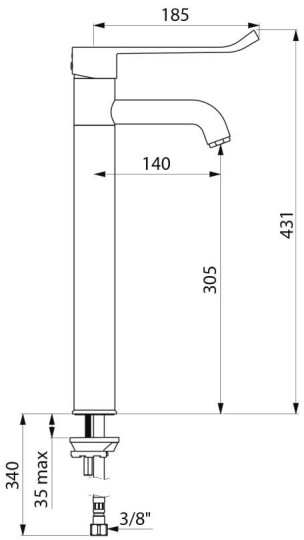

Oberfläche	Messing verchromt
Normen und Zertifizierungen	ACS WRAS
Garantie	30 JAHRE
Ersatzteilsicherheit	50 JAHRE