Einhebelmischer für Waschtisch

Art. 2564T2

Hoher Einhebelmischer für Einlochmontage mit Keramikkartusche



BESCHREIBUNG

Einhebelmischer für Waschtisch - Art. 2564T2

Waschtisch-Einhebelmischer für Standmontage.
Einhebelmischer für Einlochmontage mit Schwenkauslauf H. 165 L. 220.
Hohe Mischbatterie mit Hygiene-Strahlformer BIOSAFE geeignet zur Anbringung eines endständigen Wasserfilters BIOFIL.
Klassische Keramikkartusche Ø 35 mit voreingestellter Warmwasserbegrenzung.
Körper und Auslauf mit glatten Innenflächen (begrenzt Bakterienablagerungen).
Keine Gefahr einer ungewollten Vermischung von Warm- und Kaltwasser.
Ohne Rückflussverhinderer an den Zuläufen.
Einfache thermische Desinfektionen möglich ohne Demontage des Bedienhebels oder Absperren der Kaltwasserversorgung.
Durchflussmenge begrenzt auf 5 l/min.
Körper und Sockel aus Messing verchromt.
Mit Hygienehebel L. 185 für Betätigung ohne Handkontakt.
Mit flexiblen PEX-Anschlussschläuchen G 3/8.
Verstärkte Befestigungen durch 2 Edelstahlbolzen.
Einhebelmischer besonders geeignet für Gesundheitseinrichtungen, Seniorenheime, Krankenhäuser und Kliniken.
Einloch-Mischbatterie geeignet für bewegungseingeschränkte Personen.
Mischbatterie mit 30 Jahren Garantie.

VORTEILE

- Hygiene: innen glatt, begrenzt Bakterien
- Thermische Desinfektion ohne Demontage
- Mit voreingestellter Warmwasserbegrenzung
- Hygienehebel für Betätigung ohne Handkontakt

TECHNISCHE DATEN

Einhebelmischer für Waschtisch - Art. 2564T2

Anschluss	G 3/8
Höhe	322 mm
Auslaufhöhe	165 mm
Auslauflänge	220 mm
Durchflussmenge	5 l/min
Temperaturanschlag	JA
Oberfläche	Messing verchromt
Normen und Zertifizierungen	ACS, WRAS, NF

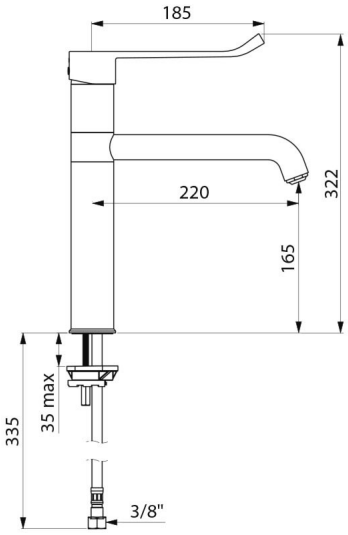

Garantie	
Ersatzteilsicherheit	