Duschsystem mit Thermostatarmatur



Art. H9630SKIT

Duschsystem mit Thermostat-Mischbatterie ohne Rückflussverhinderer

BESCHREIBUNG

Duschsystem mit Thermostatarmatur - Art. H9630SKIT

Duschsystem mit sequentieller Thermostat-Mischbatterie.
Duschsystem mit Brause-Thermostatarmatur SECURITHERM.
Sequentielle Thermostat-Mischbatterie: Öffnen und Schließen über Kalt.
Mischbatterie ohne Rückflussverhinderer in den Anschlüssen (begrenzt Bakterienwachstum).
Bauweise gewährleistet Schutz vor Rückfließen von PWH und PWC.
Sequentielle Mischbatterie mit Verbrühungsschutz: automatisches Schließen bei Kalt- oder Warmwasserausfall.
Securitouch Abschirmung gegen Verbrühung am Armaturengehäuse.
Sequentielle, verkalkungsarme Thermostatkartusche.
Temperatureinstellbereich von Kaltwasser bis 39 °C mit verriegeltem Temperaturanschlag bei 39 °C.
Geeignet für thermische Desinfektionen.
Körper innen glatt und mit minimalem Wasservolumen.
Durchflussmenge reguliert auf 9 l/min.
Körper aus Messing verchromt, mit Hygienehebel L. 100.
Brauseabgang G 1/2B unten.
Mischbatterie für Wandmontage mit Standard S-Anschlüssen G 1/2B x G 3/4B.
Mischbatterie besonders geeignet für Gesundheitseinrichtungen, Seniorenheime, Krankenhäuser und Kliniken.
• Höhenverstellbare Handbrause (Art. 813) auf verchromter Brausestange (Art. 821) mit Brauseschieber, Seifenablage und Brauseschlauch (Art. 836T1).
• Fallsicherung für Handbrause (Art. 830).
Geeignet für bewegungseingeschränkte Personen.
30 Jahre Garantie.

VORTEILE

- Sequentiell: Öffnen/Schließen über Kalt
- Maximale Hygiene: keine Rückflussverhinderer
- SECURITHERM: optimierter Verbrühungsschutz
- Mit Thermostat: für maximale Temperaturstabilität

TECHNISCHE DATEN

Duschsystem mit Thermostatarmatur - Art. H9630SKIT

Anschluss	G 1/2B
Technologie	SECURITHERM Einhand-Thermostatarmatur, Securitouch
Tiefe	175 mm
Länge	184 mm
Durchflussmenge	9 l/min
Temperaturanschlag	39 °C
Oberfläche	Messing verchromt
Normen und Zertifizierungen	ACS

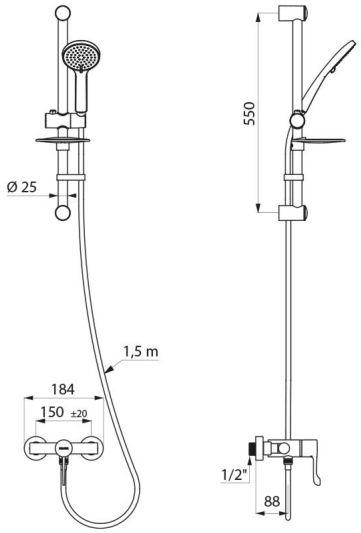

Garantie	
Ersatzteilsicherheit	