Spültisch-Thermostatarmatur SECURITHERM

Art. H9612

Thermostat-Mischbatterie für Einlochmontage mit Auszugbrause



BESCHREIBUNG

Spültisch-Thermostatarmatur SECURITHERM - Art. H9612

Waschtisch-Thermostatarmatur SECURITHERM für Standmontage, optimal geeignet für Säuglingsbadewannen.
Sequentielle Thermostat-Mischbatterie: Öffnen und Schließen über Kalt.
Bauweise gewährleistet Schutz vor Rückfließen von Kalt- und Warmwasser.
Keine Rückflussverhinderer an den Anschlüssen erforderlich.
Verbrühungsschutz: automatisches Schließen bei Kalt- oder Warmwasserausfall.
Securitouch Abschirmung gegen Verbrühung am Armaturengehäuse.
Einloch-Mischbatterie mit Schwenkauslauf H. 110 L. 200.
Sequentielle Mischbatterie mit Auszugbrause mit 2 Strahlarten, umstellbar zwischen Standard-/Regenstrahl.
Sequentielle, verkalkungsarme Thermostatkartusche für Einhandsteuerung von Durchflussmenge und Temperatur.
Temperatureinstellbereich: Kaltwasser bis 40 °C mit verriegeltem Temperaturanschlag bei 40 °C.
Körper mit glatten Innenflächen.
Durchflussmenge reguliert auf 4 l/min.
Handkontaktfreie Betätigung durch Hygienehebel L. 100.
Brauseschlauch BIOSAFE zur Begrenzung des Bakterienwachstums: transparentes Polyurethan, um bei Auftreten von Biofilm ein ordnungsgemäßes Austauschen zu gewährleisten, innen und außen glatt.
Schlauch mit geringem Durchmesser (Innen Ø 6): geringes Wasservolumen.
Mit spezifischer Rückholhilfe.
Flexible PEX-Anschlussschläuche G 3/8.
Verstärkte Befestigungen und Verdrehsicherung durch 2 Edelstahlbolzen.
Thermostat-Mischbatterie besonders geeignet für Gesundheitseinrichtungen, Seniorenheime, Krankenhäuser und Kliniken.
Mischbatterie geeignet für bewegungseingeschränkte Personen.
Mischbatterie mit 30 Jahren Garantie.

VORTEILE

- Sequentielle Steuerung: Öffnen/Schließen über Kalt
- Hygiene: keine Rückflussverhinderer erforderlich
- SECURITHERM: optimierter Verbrühungsschutz
- Hygiene: Brauseschlauch transparent + innen glatt

TECHNISCHE DATEN

Spültisch-Thermostatarmatur SECURITHERM - Art. H9612

Anschluss	G 3/8
Technologie	Sequentielle Mischbatterie SECURITHERM Securitouch
Auslaufhöhe	110 mm
Auslauflänge	200 mm
Durchflussmenge	4 l/min
Temperaturanschlag	JA
Oberfläche	Messing verchromt

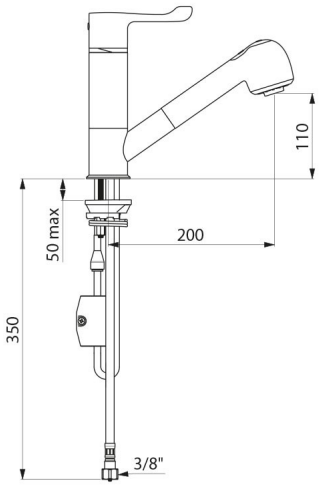

Normen und Zertifizierungen	ACS
Garantie	30 JAHRE GARANTIE
Ersatzteilsicherheit	50 JAHRE ERSATZTEILSICHERHEIT