Mischbatterie mit Druckausgleichsfunktion und Auszugbrause

Art. 2211EP

Einloch-Einhebelmischer EP mit Auszugsbrause



BESCHREIBUNG

Mischbatterie mit Druckausgleichsfunktion und Auszugbrause - Art. 2211EP

Spültisch-Einhebelmischer mit Druckausgleichsfunktion für Standmontage geeignet für Säuglingsbadewannen.
Einloch-Mischbatterie mit Auszugbrause und Schwenkauslauf H. 100 L. 200.
Keramikkartusche Ø 40 mit Druckausgleichsfunktion und voreingestellter Warmwasserbegrenzung.
Absoluter Verbrühungsschutz: reduziert die Warmwassermenge bei Kaltwasserausfall (und umgekehrt).
Konstante Temperatur unabhängig von Druck- oder Durchflussschwankungen im Leitungsnetz.
Securitouch Abschirmung gegen Verbrühung am Armaturengehäuse.
Einhebelmischer mit Auszugbrause mit 2 Strahlarten, umstellbar zwischen Standard-/Regenstrahl.
Körper mit glatten Innenflächen.
Durchflussmenge begrenzt auf 7 l/min bei 3 bar.
Körper aus Messing verchromt, mit Betätigung durch Bediengriff.
Brauseschlauch BIOSAFE zur Begrenzung des Bakterienwachstums: transparentes Polyurethan, um bei Auftreten von Biofilm ein ordnungsgemäßes Austauschen zu gewährleisten, innen und außen glatt.
Schlauch mit geringem Durchmesser (Innen-Ø 6): geringes Wasservolumen.
Mit spezifischer Rückholhilfe.
Flexible PEX-Anschlussschläuche G 3/8 mit Schutzfiltern und Rückflussverhinderern.
Verstärkte Befestigungen und Verdrehsicherung durch 2 Edelstahlbolzen.
Einhebelmischer mit Druckausgleichsfunktion SECURITHERM, besonders geeignet für Gesundheitseinrichtungen, Seniorenheime, Krankenhäuser und Kliniken.
Einloch-Mischbatterie geeignet für bewegungseingeschränkte Personen.
Mischbatterie mit 30 Jahren Garantie.

VORTEILE

- Reduzierte TWW-Menge bei Ausfall von TW
- Hygiene: Brauseschlauch transparent + innen glatt
- Ergonomie: Bediengriff für leichte Handhabung
- Komfort: Mischer mit Auszugbrause (2 Strahlarten)

TECHNISCHE DATEN

Mischbatterie mit Druckausgleichsfunktion und Auszugbrause - Art. 2211EP

Anschluss	G 3/8
Technologie	Einhebelmischer SECURITHERM EP
Auslaufhöhe	100 mm
Auslauflänge	200 mm
Durchflussmenge	7 l/min bei 3 bar
Temperaturanschlag	JA

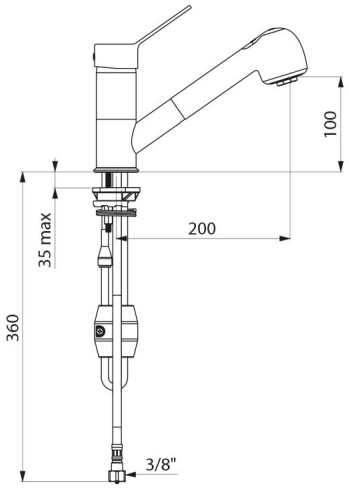

Oberfläche	Messing verchromt
Normen und Zertifizierungen	ACS BELGAQUA
Garantie	30 JAHRE GARANTIE
Ersatzteilsicherheit	50 JAHRE ERSATZTEILSICHERHEIT