Kombination Einhebelmischer EP und Auszugbrause auf Standsäule



Art. 2599EP

Spültisch-Mischbatterie mit Druckausgleichsfunktion und Auszugbrause

BESCHREIBUNG

Kombination Einhebelmischer EP und Auszugbrause auf Standsäule - Art. 2599EP

Spültisch-Mischbatterie und Auszugbrause auf Standsäule.
Einloch-Mischbatterie mit Druckausgleichsfunktion geeignet für Säuglingsbadewannen.
Standsäule schwenkbar H. 200 L. 220 mit Auszugbrause mit 2 Strahlarten, umstellbar zwischen Standard-/Regenstrahl.
Keramikkartusche Ø 35 mit Druckausgleichsfunktion und voreingestellter Warmwasserbegrenzung.
Verbrühungsschutz: reduziert die Warmwassermenge bei Kaltwasserausfall (und umgekehrt).
Konstante Temperatur unabhängig von Druck- oder Durchflussschwankungen im Leitungsnetz.
Securitouch Abschirmung gegen Verbrühung am Armaturengehäuse.
Armaturenkörper und Standsäule innen glatt.
Durchflussmenge 7 l/min bei 3 bar.
Betätigung durch Bügelgriff.
Brauseschlauch BIOSAFE zur Begrenzung des Bakterienwachstums: transparentes Polyurethan, um bei Auftreten von Biofilm ein ordnungsgemäßes Austauschen zu gewährleisten, innen und außen glatt.
Brauseschlauch mit geringem Durchmesser (Innen-Ø 6): geringes Wasservolumen.
Mit spezifischer Rückholhilfe.
Körper aus Messing verchromt.
Flexible PEX-Anschlussschläuche G 3/8.
Verstärkte Befestigung und Verdrehsicherung durch 2 Edelstahlbolzen.
Einhebelmischer mit Druckausgleichsfunktion SECURITHERM und Auszugbrause besonders geeignet für Gesundheitseinrichtungen, Seniorenheime, Krankenhäuser und Kliniken.
Mischbatterie für Einlochmontage geeignet für bewegungseingeschränkte Personen.
Einhand-Mischbatterie mit 30 Jahren Garantie.

VORTEILE

- EP: reduziert Warmwassermenge bei Ausfall TW
- Hygiene: transparenter Schlauch, innen glatt
- Ergonomie: Bügelgriff für leichte Handhabung
- Komfort: Auszugbrause mit 2 Strahlarten

TECHNISCHE DATEN

Kombination Einhebelmischer EP und Auszugbrause auf Standsäule - Art. 2599EP

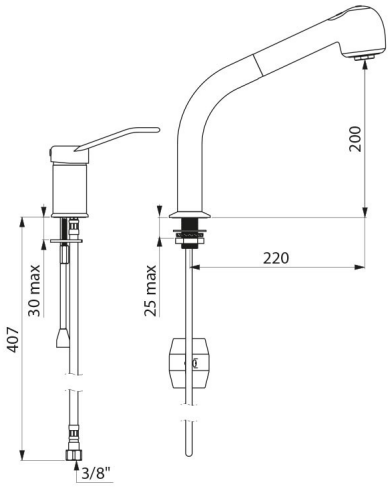

Anschluss	G 3/8
Technologie	SECURITHERM EP
Auslaufhöhe	200 mm
Auslauflänge	220 mm
Durchflussmenge	7 l/min bei 3 bar
Temperaturanschlag	JA
Oberfläche	Messing verchromt
Normen und Zertifizierungen	ACS, BELGAQUA
Garantie	30 JAHRE
Ersatzteilsicherheit	50 JAHRE