Duschelement mit sequentieller Mischbatterie SECURITHERM



Art. H9635

Sequentiell gesteuerte Thermostatarmatur

BESCHREIBUNG

Duschelement mit sequentieller Mischbatterie SECURITHERM - Art. H9635

Duschelement SECURITHERM aus anodisiertem Aluminium für Aufputzmontage.
Thermostat-Mischbatterie SECURITHERM mit sequentieller Steuerung (nicht selbstschließend).
Temperatur einstellbar von Kaltwasser bis 39 °C.
Verriegelter Temperaturanschlag bei 39 °C, einstellbar.
Verbrühungsschutz: automatisches Schließen bei Kaltwasserausfall.
Vermeidung Kaltwasserschock: automatisches Schließen bei Warmwasserausfall.
Geeignet für thermische Desinfektionen.
Durchflussmenge 9 l/min bei 3 bar.
Handbrause mit Brauseschieber auf verchromter Brausestange mit Brauseschlauch abnehmbar durch Schnellkupplung mit Wasserstop.
Hygienehebel L. 100 mm.
Anschluss verdeckt mit flexiblen Schläuchen G 1/2B.
Verdeckte Befestigungen.
Schutzfilter.
30 Jahre Garantie.

VORTEILE

- Sequentielle Steuerung: Öffnen/Schließen über Kalt
- Ohne Rückflussverhinderer in den Anschlüssen
- SECURITHERM: optimaler Verbrühungsschutz
- Mit Thermostat: für maximale Temperaturstabilität

TECHNISCHE DATEN

Duschelement mit sequentieller Mischbatterie SECURITHERM - Art. H9635

Versorgung	Anschluss verdeckt mit flexiblen Schläuchen G 1/2B
Anschluss	G 1/2B
Technologie	Sequentielle SECURITHERM Thermostatarmatur
Höhe	1.045 mm
Breite	210 mm
Durchflussmenge	9 l/min
Temperaturanschlag	39 °C
Oberfläche	Aluminium
Normen und Zertifizierungen	ACS
Garantie	30 JAHRE

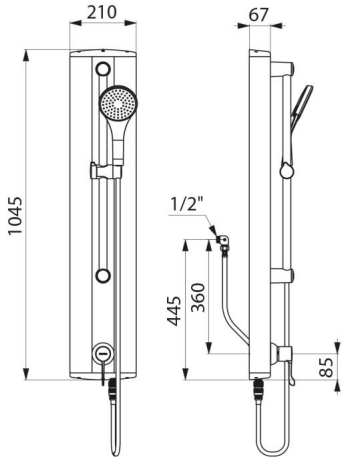

Ersatzteilsicherheit	