Geschirrspülbrause-Garnitur schwarz ohne Armatur

Art. 433620

Ohne Auslaufventil



BESCHREIBUNG

Geschirrspülbrause-Garnitur schwarz ohne Armatur - Art. 433620

Geschirrspülbrause-Garnitur schwarz ohne Armatur, geeignet für die intensive Nutzung in Großküchen.
Ausführung ohne Auslaufventil.
Handbrause schwarz mit einstellbarem Strahl, Durchflussmenge 9 l/min (Art. 433010).
Handbrause mit verkalkungsarmer Düse und Stoßschutz.
Panzerschlauch L. 0,95 m schwarz Lebensmittelqualität.
Kurzes Steigrohr 3/4" aus Edelstahl für Wandarmaturen.
Einstellbare Schelle für Wandbefestigung.
Edelstahl-Tragfeder.
30 Jahre Garantie.
Modell ohne Armatur, als Komplettset zur Reparatur bestehender Geschirrspülbrause-Garnituren.

VORTEILE

- Verdrehschutz-Verschraubung und PVC-Panzerung
- Komfort: Handbrause mit einstellbarem Strahl
- Hygiene: PVC-Schlauch, verkalkungsarme Handbr.
- Langlebigkeit: Hochleistungsschlauch

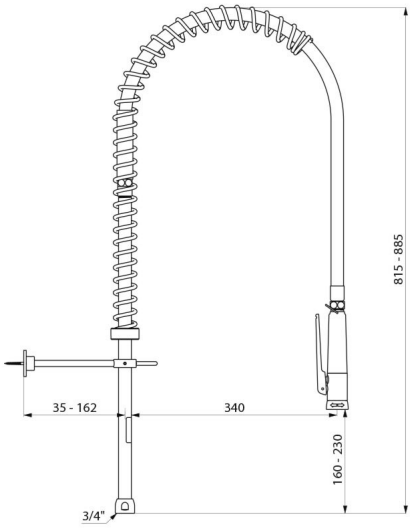

TECHNISCHE DATEN

Geschirrspülbrause-Garnitur schwarz ohne Armatur - Art. 433620

Anschluss	3/4"
Höhe	815-885 mm
Auslaufhöhe	160-230 mm
Durchflussmenge	abhängig von der Armatur
Wandabstand	35-162 mm
Oberfläche	Edelstahl
Normen und Zertifizierungen	ACS
Garantie	30 JAHRE

© DELABIE