Waschtisch-Einhebelmischer

Art. 2445

Mischbatterie für Wandmontage mit Schwenkauslauf L.200, Bügelgriff



BESCHREIBUNG

Waschtisch-Einhebelmischer - Art. 2445

Waschtisch-Einhebelmischer für Wandmontage.
Einhebelmischer mit flachem Schwenkauslauf unten L. 200 und Hygiene-Strahlregler.
Geeignet zur Anbringung eines endständigen BIOFIL Wasserfilters.
Mischbatterie mit Securitouch Abschirmung gegen Verbrühung am Armaturengehäuse.
Klassische Keramikkartusche Ø 40 mit voreingestellter Warmwasserbegrenzung.
Körper und Auslauf innen glatt und mit minimalem Wasservolumen (begrenzt Bakterienablagerungen).
Keine Rückflussverhinderer an den Anschlüssen erforderlich.
Durchflussmenge reguliert auf 5 l/min.
Körper aus Messing verchromt.
Mit Bügelgriff.
Mischbatterie mit Mittenabstand 150 mm geliefert mit S-Anschlüssen STOP/CHECK G 1/2B x G 3/4B geeignet für die Anforderungen im Gesundheitsbereich.
Empfohlene Montagehöhe: 110-200 mm über dem Beckenrand.
Einhebelmischer besonders geeignet für Gesundheitseinrichtungen, Seniorenheime, Krankenhäuser und Kliniken.
Mischbatterie geeignet für bewegungseingeschränkte Personen.
Mischbatterie mit 30 Jahren Garantie.

VORTEILE

- Hygiene: innen glatt, begrenzt Keimwachstum
- Mit voreingestellter Warmwasserbegrenzung
- Securitouch Abschirmung gegen Verbrühen am Gehäuse
- Ergonomie: Bügelgriff für leichte Handhabung

TECHNISCHE DATEN

Waschtisch-Einhebelmischer - Art. 2445

Anschluss	G 1/2B
Technologie	Securitouch
Auslauflänge	200 mm
Durchflussmenge	5 l/min
Temperaturanschlag	JA
Oberfläche	Messing verchromt
Normen und Zertifizierungen	ACS, WRAS, DVGW,
Garantie	30 JAHRE

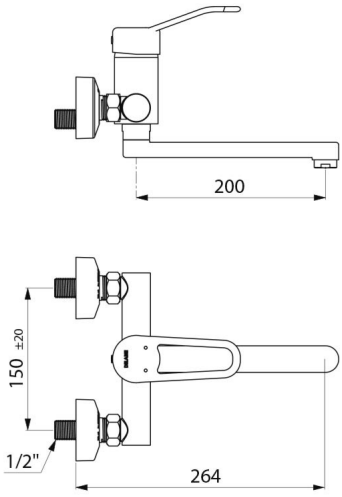

Ersatzteilsicherheit	