Einhebelmischer für Waschtisch

Art. 2564T5

Hoher Einhebelmischer für Einlochmontage mit Keramikkartusche



BESCHREIBUNG

Einhebelmischer für Waschtisch - Art. 2564T5

Waschtisch-Einhebelmischer für Standmontage.
Einloch-Einhebelmischer mit Schwenkauslauf H. 200 L. 170.
Hohe Mischbatterie mit Hygiene-Strahlformer BIOSAFE, geeignet zur Anbringung eines endständigen Wasserfilters BIOFIL.
Klassische Keramikkartusche Ø 35 mit voreingestellter Warmwasserbegrenzung.
Körper und Auslauf innen glatt (begrenzt Bakterienablagerungen).
Keine Gefahr einer ungewollten Vermischung von Warm- und Kaltwasser.
Ohne Rückflussverhinderer an den Zuläufen.
Einfache thermische Desinfektionen möglich ohne Demontage des Bedienhebels oder Absperren der Kaltwasserversorgung.
Durchflussmenge reguliert auf 5 l/min.
Körper und Sockel aus Messing verchromt.
Hygienehebel L. 185 für Betätigung ohne Handkontakt.
Flexible PEX-Anschlussschläuche G3/8.
Verstärkte Befestigung und Verdrehsicherung durch 2 Edelstahlbolzen.
Einhebelmischer besonders geeignet für Gesundheitseinrichtungen, Pflegeheime, Krankenhäuser und Kliniken.
Einloch-Mischbatterie geeignet für bewegungseingeschränkte Personen.
Mischbatterie mit 30 Jahren Garantie.

VORTEILE

- Hygiene: innen glatt, begrenzt Bakterienwachstum
- Thermische Desinfektion ohne Demontage
- Mit voreingestellter Warmwasserbegrenzung
- Hygienehebel für handkontaktfreie Betätigung

TECHNISCHE DATEN

Einhebelmischer für Waschtisch - Art. 2564T5

Anschluss	G 3/8
Höhe	362 mm
Auslaufhöhe	200 mm
Auslauflänge	170 mm
Durchflussmenge	5 l/min
Temperaturanschlag	JA
Oberfläche	Messing verchromt
Normen und Zertifizierungen	ACS, WRAS, NF
Garantie	30 JAHRE

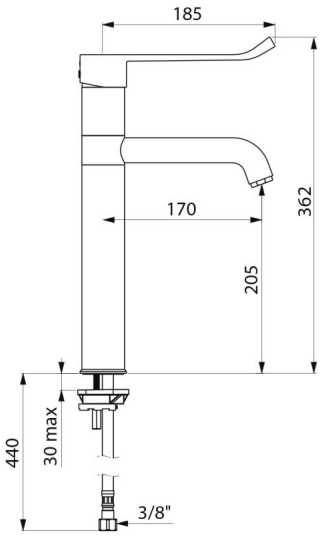

Ersatzteilsicherheit	