Waschtisch-Einhebelmischer BIOSAFE

Art. 2621MINI

Einhebelmischer für Einlochmontage ohne Auslauf H. 50 L. 80



BESCHREIBUNG

Waschtisch-Einhebelmischer BIOSAFE - Art. 2621MINI

Waschtisch-Einhebelmischer für Standmontage.
Einhebelmischer für Einlochmontage H. 50 L. 80.
Kein Auslauf: Hygiene-Strahlregler im Körper integriert.
Securitouch Abschirmung gegen Verbrühung am Armaturengehäuse.
Keramikkartusche Ø 35 mit voreingestellter Warmwasserbegrenzung.
Keine Gefahr einer ungewollten Vermischung von Warm- und Kaltwasser.
Ohne Rückflussverhinderer an den Zuläufen.
Einfache thermische Desinfektionen möglich ohne Demontage des Bedienhebels oder Abschaltung der Kaltwasserversorgung.
Mischbatterie mit Körper innen glatt und mit minimalem Wasservolumen (begrenzt Bakterienablagerungen).
Durchflussmenge limitiert auf 4 l/min.
Mit Bediengriff.
Ohne Zugstangenablaufgarnitur.
Beweglich gelagerte PEX-Anschlussschläuche G 3/8.
Verstärkte Befestigungen und Verdrehsicherung durch 2 Edelstahlbolzen.
Einhebelmischer besonders geeignet für Gesundheitseinrichtungen, Seniorenheime, Krankenhäuser und Kliniken.
Mischbatterie für Einlochmontage geeignet für bewegungseingeschränkte Personen.
Mischbatterie mit 30 Jahren Garantie.
Modell ebenfalls in Ausführung mit Kupferanschlussrohren erhältlich.

VORTEILE

- Hygiene: Körper mit minimalem Wasservolumen
- Maximale Hygiene: kein Auslauf
- Thermische Desinfektion ohne Demontage des Hebels
- Mit voreingestellter Warmwasserbegrenzung

TECHNISCHE DATEN

Waschtisch-Einhebelmischer BIOSAFE - Art. 2621MINI

Anschluss	G 3/8
Technologie	Einhebelmischer BIOSAFE
Auslaufhöhe	50 mm
Auslauflänge	80 mm
Durchflussmenge	4 l/min
Temperaturanschlag	JA
Normen und Zertifizierungen	ACS, WRAS, DVGW,
Garantie	30 JAHRE

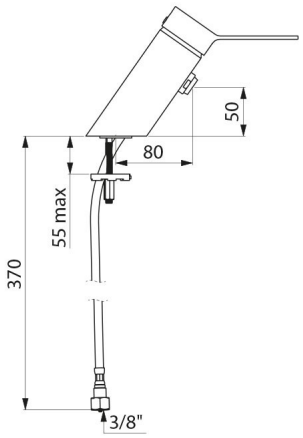

Ersatzteilsicherheit	