Selbstschluss-Mischbatterie TEMPOMIX 3



Art. 794120

Besonders leichte Betätigung, Standmontage, H.255

BESCHREIBUNG

Selbstschluss-Mischbatterie TEMPOMIX 3 - Art. 794120

Einhand-Selbstschlussmischer für Waschtisch, Standmontage:
Besonders leichte Betätigung.
Temperatureinstellung und Auslösung über den Bediengriff.
Laufzeit ~7 Sekunden.
Durchflussmenge voreingestellt auf 3 l/min bei 3 bar, einstellbar von 3 bis 6 l/min.
Verkalkungsarmer, vandalengeschützter Strahlregler.
Körper aus Edelstahl verchromt, Tropfhöhe 255 mm für Aufsatzbecken
PEX-Anschlussschläuche G 3/8 mit Schutzfiltern und Rückflussverhinderern.
Verstärkte Befestigungen durch Kontermutter.
Einstellbare Warmwasserbegrenzung.
Geeignet für bewegungseingeschränkte Personen.
30 Jahre Garantie.

VORTEILE

- Wasserersparnis von 85 %
- Besonders leichte Betätigung
- Verstärkte Befestigungen durch Kontermutter
- Design

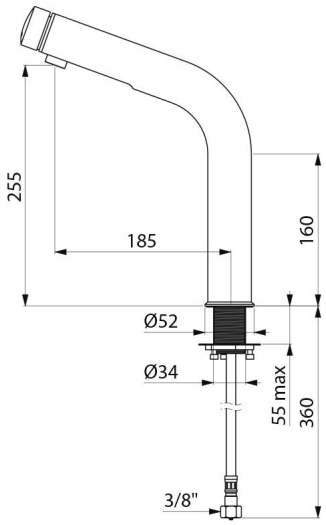

TECHNISCHE DATEN

Selbstschluss-Mischbatterie TEMPOMIX 3 - Art. 794120

Anschluss	G3/8B
Technologie	Selbstschließend
Auslaufhöhe	255 mm
Durchflussmenge	3 l/min
Oberfläche	Verchromt
Normen und Zertifizierungen	BELGAQUA, ACS, DVGW, WRAS
Garantie	30 JAHRE