2-Wand-Duschhandlauf mit vertikaler Stange, Nylon antibakteriell weiß



Art. 5100N

Hochwiderstandsfähiges Nylon antibakteriell NylonClean glänzend weiß

Brutto-Preis o. MwSt. Schweiz 2026: CHF 603

BESCHREIBUNG

2-Wand-Duschhandlauf mit vertikaler Stange, Nylon antibakteriell weiß - Art. 5100N

Eck-Duschhandlauf mit vertikaler Stange Ø 32, für bewegungseingeschränkte Personen.
Bietet Halt und Stütze im Stehen.
Für sicheres Betreten und Bewegen in der Dusche.
Schieber für Handbrause und/oder Seifenablage optional erhältlich.
Antibakterielle Behandlung NylonClean: optimaler Schutz gegen Bakterienwachstum.
Kann links- und rechtsseitig montiert werden.
Für intensive Nutzung im öffentlich-gewerblichen Bereich oder in Krankenhäusern geeignet.
Hochwiderstandsfähiges Polyamid (Nylon) mit Verstärkung aus anti-korrosionsbehandeltem Stahl 2 mm.
Homogene, porenfreie Oberfläche für leichtere Reinigung und bessere Hygiene.
Gute Widerstandsfähigkeit gegenüber Chemikalien und Reinigungsmitteln, Anti-UV-Behandlung.
Angenehmer und warmer Kontakt.
38 mm Abstand zwischen Griff und Wand: Minimaler Platzbedarf verhindert Einklemmen des Unterarms und reduziert dadurch das Risiko von Knochenbrüchen bei Stürzen.
Verdeckte Befestigungen durch Sechsloch-Wandflansch und Rosette, Ø 73.
Edelstahlschrauben für Massivwand im Lieferumfang enthalten.
Maße: 1.245 x 570 x 660 mm.
Auf mehr als 200 kg getestet, empfohlenes Maximalgewicht des Benutzers: 135 kg.
30 Jahre Garantie, CE-Kennzeichnung.

VORTEILE

- Antibakterielle Behandlung NylonClean
- Auf mehr als 200 kg getestet
- 38 mm Abstand zur Wand: minimaler Platzbedarf
- Widerstandsfähig gegenüber Reinigungsmitteln

TECHNISCHE DATEN

2-Wand-Duschhandlauf mit vertikaler Stange, Nylon antibakteriell weiß - Art. 5100N

Höhe	1 245 mm
Länge	570 mm
Breite	660 mm
Durchmesser	Ø 32
Wandabstand	38 mm
Materialstärke	Nylon: 3,5 mm ; Stahlkern: 2 mm
Oberfläche	Hochwiderstandsfähiges Nylon antibakteriell glänzend weiß

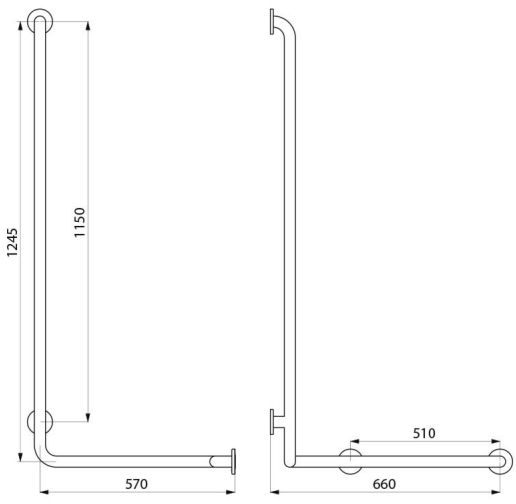

Normen und Zertifizierungen	CE
Garantie	30 JAHRE GARANTIE