Selbstentleerendes Duschsystem mit Thermostat-Mischbatterie



Art. H9630HYG

Sequentielle Thermostat-Mischbatterie ohne Rückflussverhinderer

Brutto-Preis o. MwSt. Schweiz 2026: **CHF 882**

BESCHREIBUNG

Selbstentleerendes Duschsystem mit Thermostat-Mischbatterie - Art. H9630HYG

Duschsystem mit sequentiell gesteuertem SECURITHERM Thermostat und Entleerventil.
• Brausearmatur mit sequentieller, verkalkungsarmer Thermostatkartusche: Sequentielle Thermostat-Mischbatterie: Öffnen und Schließen über Kalt. Mischbatterie ohne Rückflussverhinderer in den Anschlüssen (begrenzt Bakterienwachstum).
Bauweise gewährleistet Schutz vor Rückfließen von PWH und PWC.
Sequentielle Mischbatterie mit Verbrühungsschutz: automatische Abschaltung bei Kalt- oder Warmwasserausfall.
Securitouch Abschirmung gegen Verbrühung am Armaturengehäuse.
Temperatureinstellbereich von Kaltwasser bis 39 °C mit verriegeltem Temperaturanschlag bei 39 °C.
Geeignet für thermische Desinfektionen.
Körper innen glatt und mit minimalem Wasservolumen.
Durchflussmenge reguliert auf 9 l/min.
Körper aus Messing verchromt, mit Hygienehebel L. 100.
Brauseabgang G 1/2B unten.
Mischbatterie für Wandmontage mit S-Anschlüssen STOP/CHECK G 1/2B x G 3/4B.
Mischbatterie besonders geeignet für Gesundheitseinrichtungen, Seniorenheime, Krankenhäuser und Kliniken.
• Handbrause (Art. 813) mit Brauseschlauch (Art. 836T3) und schwenkbarem, verchromten Wandhalter (Art. 845).
• Entleerventil gegen Stagnation G 1/2 x G 1/2B zur Anordnung zwischen Brauseabgang und Brauseschlauch, zur automatischen Entleerung von Brauseschlauch und Handbrause (Art. 880).
Geeignet für bewegungseingeschränkte Personen.
30 Jahre Garantie.

VORTEILE

- Sequentiell: Öffnen/Schließen über Kaltwasser
- Maximale Hygiene: ohne Rückflussverhinderer
- SECURITHERM: optimierter Verbrühungsschutz
- Mit Thermostat: für maximale Temperaturstabilität

TECHNISCHE DATEN

Selbstentleerendes Duschsystem mit Thermostat-Mischbatterie - Art. H9630HYG

Anschluss	G 1/2B
Technologie	SECURITHERM Einhand-Thermostatarmatur, Securitouch
Tiefe	185 mm
Länge	184 mm
Durchflussmenge	9 l/min
Temperaturanschlag	39 °C

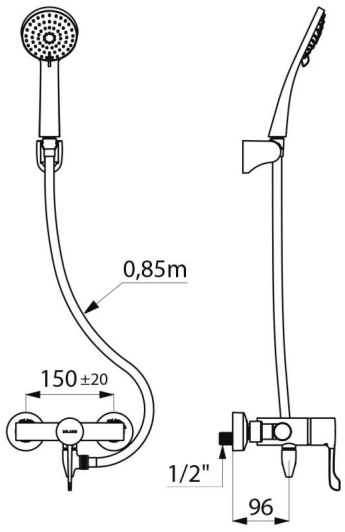

Oberfläche	Messing verchromt
Normen und Zertifizierungen	ACS
Garantie	30 JAHRE
Ersatzteilsicherheit	50 JAHRE