Geschirrspülbrause-Garnitur weiß ohne Armatur



Art. 433220

Mit Auslaufventil und ausziehbarem Schwenkauslauf

Brutto-Preis o. MwSt. Schweiz 2026: CHF 1'185

BESCHREIBUNG

Geschirrspülbrause-Garnitur weiß ohne Armatur - Art. 433220

Geschirrspülbrause-Garnitur weiß ohne Armatur, geeignet für die intensive Nutzung in Großküchen.
Auslaufventil mit ausziehbarem Schwenkauslauf L. 200-290 und Flachtelleroberteil mit Dreikantgriff.
Handbrause weiß mit einstellbarem Strahl, Durchflussmenge 9 l/min (Art. 433000).
Handbrause mit verkalkungsarmer Düse und Stoßschutz.
Panzerschlauch L. 0,95 m weiß Lebensmittelqualität.
Langes Steigrohr 3/4" aus Edelstahl.
Einstellbare Schelle für Wandbefestigung.
Edelstahl-Tragfeder.
30 Jahre Garantie.
Modell ohne Armatur, als Komplettset zur Reparatur bestehender Geschirrspülbrause-Garnituren.

VORTEILE

- Verdrehschutz-Verschraubung und PVC-Panzerung
- Komfort: ergonomischer Griff, Auslauf ausziehbar
- Hygiene: PVC-Schlauch, verkalkungsarme Handbr.
- Langlebigkeit: Hochleistungsschlauch

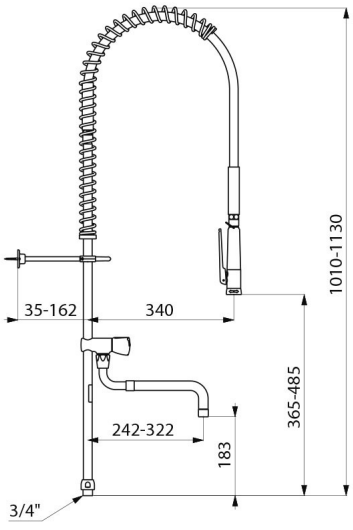

TECHNISCHE DATEN

Geschirrspülbrause-Garnitur weiß ohne Armatur - Art. 433220

Anschluss	3/4"
Höhe	1010-1130 mm
Auslaufhöhe	245-485 mm
Durchflussmenge	abhängig von der Armatur
Wandabstand	35-162 mm
Oberfläche	Edelstahl
Normen und Zertifizierungen	ACS
Garantie	30 JAHRE
Ersatzteilsicherheit	50 JAHRE

© DELABIE