Geschirrspülbrause-Garnitur mit Einhebelmischer



Art. 5626

Ohne Auslaufventil

Brutto-Preis o. MwSt. Schweiz 2026: **CHF 1'433**

BESCHREIBUNG

Geschirrspülbrause-Garnitur mit Einhebelmischer - Art. 5626

Geschirrspülbrause-Garnitur komplett ohne Auslaufventil.
Einhebelmischer mit Pin-Hebel, für Einloch-Standmontage.
Geeignet für die intensive Nutzung in Großküchen.
Mischbatterie mit flexiblen PEX-Anschlussschläuchen G 3/8 und Rückflussverhinderern im Lieferumfang.
Handbrause schwarz mit einstellbarem Strahl, Durchflussmenge 9 l/min (Art. 433010).
Handbrause mit verkalkungsarmer Düse und Stoßschutz.
Panzerschlauch L. 0,95 m schwarz Lebensmittelqualität.
Steigrohr 3/4" aus Edelstahl.
Einstellbare Wandbefestigung.
Edelstahl-Tragfeder.
Geschirrspülbrause-Garnitur mit 30 Jahren Garantie.

VORTEILE

- Verdrehschutz-Verschraubungen und PVC-Panzerung
- Komfort: ergonomischer Bedienhebel
- Hygiene: PVC-Schlauch, verkalkungsarme Handbr.
- Langlebigkeit: Hochleistungsschlauch

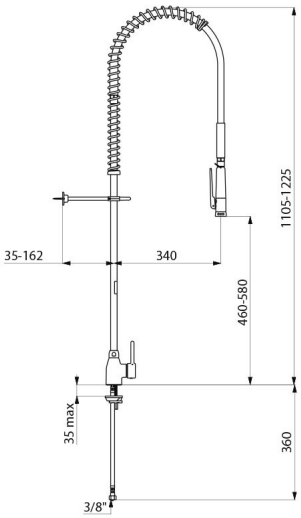

TECHNISCHE DATEN

Geschirrspülbrause-Garnitur mit Einhebelmischer - Art. 5626

Anschluss	G 3/8
Höhe	1.105-1.225 mm
Auslaufhöhe	460-580 mm
Durchflussmenge	Handbrause: 9 l/min
Wandabstand	35-162 mm
Oberfläche	Edelstahl
Normen und Zertifizierungen	ACS, BELGAQUA
Garantie	30 JAHRE
Ersatzteilsicherheit	50 JAHRE