Duschelement SECURITHERM

Art. 792514

Mit Thermostat, elektronische Ausführung für Netzbetrieb

Brutto-Preis o. MwSt. Schweiz 2026: CHF 2'110



BESCHREIBUNG

Duschelement SECURITHERM - Art. 792514

Elektronisches Duschelement mit Thermostat:
Gehäuse aus Edelstahl für Aufputzmontage, große Ausführung.
Anschluss verdeckt mit flexiblen Schläuchen G 1/2B.
Thermostat-Mischbatterie SECURITHERM.
Temperatur einstellbar: Kaltwasser bis 38 °C; 1. Temperaturanschlag bei 38 °C, 2. Anschlag bei 41 °C.
Verbrühungsschutz: automatisches Schließen bei Kaltwasserausfall.
Vermeidung Kaltwasserschock: automatisches Schließen bei Warmwasserausfall.
Geeignet für thermische Desinfektionen.
Netzbetrieb 230/6 V.
Auslösung bei Druck auf den elektronischen Tastschalter.
Gezielte Abschaltung, andernfalls automatisch nach ~60 Sekunden.
Hygienespülung (~60 Sekunden alle 24 h nach der letzten Nutzung).
Durchflussmenge 6 l/min bei 3 bar einstellbar, Komfort-Regenstrahl
Brausekopf ROUND verchromt und vandalengeschützt.
Integrierte Seifenablage.
Mit Schutzfiltern und Rückflussverhinderern.
Mit Vorabsperrungen G 1/2B.
Verdeckte Befestigungen.
Geeignet für bewegungseingeschränkte Personen.
30 Jahre Garantie.

VORTEILE

- Wasserersparnis von 80 %
- Hygienespülung gegen Bakterienwachstum
- Thermostatgesteuerte Temperaturregelung
- Sofortiges Schließen bei Kaltwasserausfall

TECHNISCHE DATEN

Duschelement SECURITHERM - Art. 792514

Versorgung	Netzbetrieb 230/6 V
Anschluss	G 1/2B
Technologie	Elektronisch
Höhe	1.220 mm
Tiefe	100 mm
Breite	250 mm
Durchflussmenge	6 l/min
Temperaturanschlag	Thermostatgesteuert
Oberfläche	Edelstahl

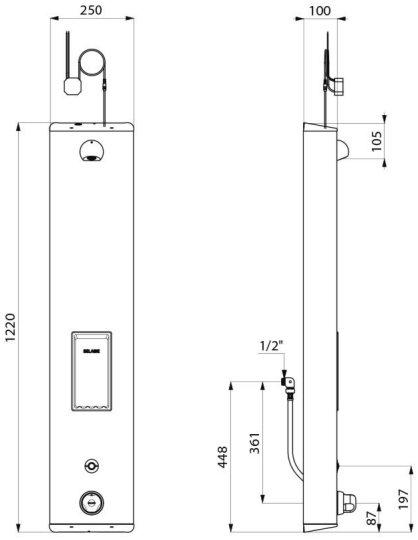

Normen und Zertifizierungen	ACS
Garantie	30 JAHRE GARANTIE