# Duschelement SECURITHERM

Art. 792330

Selbstschließend, mit Thermostat und zwei Oberteilen

**Brutto-Preis o. MwSt. Schweiz 2026: CHF 1'945**



## BESCHREIBUNG

**Duschelement SECURITHERM - Art. 792330**

Selbstschluss-Duschelement mit Thermostat und zwei Oberteilen:
Gehäuse aus anodisiertem Aluminium für Aufputzmontage.
Anschluss verdeckt mit flexiblen Schläuchen G 1/2B, ohne Vorabsperrungen.
Thermostat-Mischbatterie für Brause SECURITHERM.
Temperatur einstellbar: Kaltwasser bis 38 °C; 1. Temperaturanschlag bei 38 °C, 2. Anschlag bei 41 °C.
Verbrühungsschutz: automatisches Schließen bei Kaltwasserausfall.
Vermeidung Kaltwasserschock: automatisches Schließen bei Warmwasserausfall.
Geeignet für thermische Desinfektionen.
Besonders leichte Betätigung.
Fester Brausekopf ROUND verchromt, vandalengeschützt und verkalkungsarm mit automatischem Durchflussmengenregler 6 l/min bei 3 bar.
Handbrause mit Brauseschlauch abnehmbar durch Schnellkupplung mit Wasserstop und Wandhalter im Lieferumfang enthalten.
2 Selbstschluss-Oberteile mit Laufzeit ~30 Sekunden für Betätigung des festen Brausekopfes ROUND und der Handbrause mit Brauseschlauch.
Verdeckte Befestigungen.
Mit Schutzfiltern und Rückflussverhinderern.
Selbstschluss-Duschelement geeignet für bewegungseingeschränkte Personen.
30 Jahre Garantie.

## VORTEILE

- Thermostatgesteuerte Temperaturregelung
- Sofortiges Schließen bei Kaltwasserausfall
- 80 % Wasserersparnis
- Gehäuse aus Aluminium, Armaturenkörper aus Messing

## TECHNISCHE DATEN

**Duschelement SECURITHERM - Art. 792330**

| | |
|---|---|
| Anschluss | G 1/2B |
| Technologie | Selbstschließend |
| Höhe | 1.050 mm |
| Tiefe | 67 mm |
| Breite | 210 mm |
| Durchflussmenge | 6 l/min |
| Temperaturanschlag | Thermostatgesteuert |
| Oberfläche | Aluminium |
| Normen und Zertifizierungen | ACS |

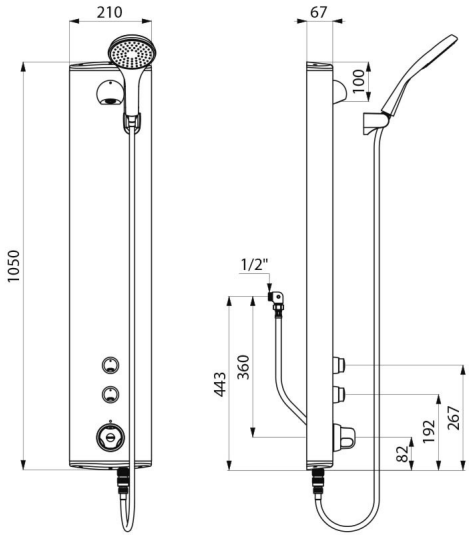

| | |
|---|---|
| Garantie |  |