Kombi mit Spültisch-Thermostatarmatur SECURITHERM



Art. H9613

Kombi mit sequentiell gesteuerter Mischbatterie und Standsäule

Brutto-Preis o. MwSt. Schweiz 2026: **CHF 895**

BESCHREIBUNG

Kombi mit Spültisch-Thermostatarmatur SECURITHERM - Art. H9613

Kombi mit Thermostatarmatur SECURITHERM mit sequentieller Steuerung und Auszugbrause auf Standsäule.
Optimal geeignet für Säuglingsbadewannen.
Verbrühungsschutz: automatisches Schließen bei Kalt- oder Warmwasserausfall.
Securitouch Abschirmung gegen Verbrühung am Armaturengehäuse.
Sequentielle Steuerung: Öffnen und Schließen im Kaltwasserbereich.
Bauweise gewährleistet Schutz vor Rückfließen von Kalt- und Warmwasser.
Ohne Rückflussverhinderer in den Anschlüssen.
Standsäule schwenkbar H. 200 L. 220.
Auszugbrause mit 2 Strahlarten, umstellbar zwischen Standard/Regenstrahl.
Sequentielle, verkalkungsarme Thermostatkartusche für Einhandsteuerung von Durchflussmenge und Temperatur.
Temperatureinstellbereich: Kaltwasser bis 40 °C mit verriegeltem Temperaturanschlag bei 40 °C.
Körper und Standsäule innen glatt.
Durchflussmenge reguliert auf 7 l/min.
Handkontaktfreie Betätigung durch Hygienehebel L. 100.
Abgangsstutzen für Mischwasser aus Messing L. 160.
Brauseschlauch BIOSAFE zur Begrenzung des Bakterienwachstums: transparentes Polyurethan, innen und außen glatt.
Schlauch mit geringem Durchmesser (Innen-Ø 6): geringes Wasservolumen.
Mit spezifischer Rückholhilfe.
Flexible PEX-Anschlussschläuche G 3/8, verstärkte Befestigung und Verdrehsicherung durch 2 Edelstahlbolzen.
Mischbatterie besonders geeignet für Gesundheitseinrichtungen, Seniorenheime, Krankenhäuser und Kliniken.
Geeignet für bewegungseingeschränkte Personen.
30 Jahre Garantie.

VORTEILE

- Sequentiell: Öffnen/Schließen über Kalt
- Hygiene: keine Rückflussverhinderer erforderlich
- SECURITHERM: optimierter Verbrühungsschutz
- Hygiene: transparenter Schlauch innen glatt

TECHNISCHE DATEN

Kombi mit Spültisch-Thermostatarmatur SECURITHERM - Art. H9613

Anschluss	G 3/8
Technologie	SECURITHERM Einhandsteuerung, Securitouch
Auslaufhöhe	200 mm
Auslauflänge	220 mm
Durchflussmenge	7 l/min
Temperaturanschlag	40 °C
Oberfläche	Messing verchromt

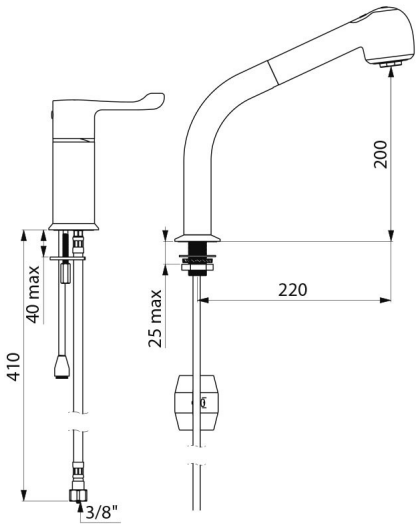

Normen und Zertifizierungen	ACS
Garantie	30 JAHRE GARANTIE
Ersatzteilsicherheit	50 JAHRE ERSATZTEILSICHERHEIT