Duschelement SPORTING 2 SECURITHERM



Art. 714900

Elektronisch für Netzbetrieb, mit Thermostat, Komfort-Regenstrahl

Brutto-Preis o. MwSt. Schweiz 2026: CHF 711

BESCHREIBUNG

Duschelement SPORTING 2 SECURITHERM - Art. 714900

Elektronisches Duschelement mit Thermostat - Anschluss von oben:
Gehäuse aus anodisiertem und matt verchromtem Aluminium.
Besonders flache Bauweise und verdeckte Befestigungen.
Netzbetrieb 230/6 V.
Infrarotsensor mit Präsenzerfassung, Auslösung bei Annäherung der Hand 4 cm vor den Sensor.
Gezielte Abschaltung, andernfalls automatisch nach ~60 Sekunden.
Hygienespülung (~60 Sekunden alle 24 h nach der letzten Nutzung).
Durchflussmenge 6 l/min bei 3 bar, Komfort-Regenstrahl.
Fester, vandalengeschützter Brausekopf mit automatischem Durchflussmengenregler.
Schutzfilter und Rückflussverhinderer zugänglich.
Mit integrierten Vorabsperrungen.
Anschluss G 1/2B von oben.
Elektronisches Duschelement geeignet für bewegungseingeschränkte Personen.
30 Jahre Garantie.
Die SECURITHERM Technologie:
Thermostat-Mischbatterie für Brause direkt im Kopf des Duschelements integriert.
Einstellung der Temperatur durch den Installateur.
Konstante Temperatur, voreingestellt auf 38 °C.
Verbrühungsschutz: automatisches Schließen bei Kaltwasserausfall.
Vermeidung Kaltwasserschock: automatisches Schließen bei Warmwasserausfall.

VORTEILE

- 80 % Wasserersparnis
- Hygienespülung gegen Bakterienwachstum
- Automatisches Schließen bei Kaltwasserausfall
- Fließende Formen, verdeckte Befestigungen

TECHNISCHE DATEN

Duschelement SPORTING 2 SECURITHERM - Art. 714900

Versorgung	Netzbetrieb 230/6 V
Anschluss	G 1/2B
Technologie	Elektronisch
Höhe	1.020 mm
Tiefe	21 mm
Breite	70 mm
Durchflussmenge	6 l/min
Oberfläche	Aluminium

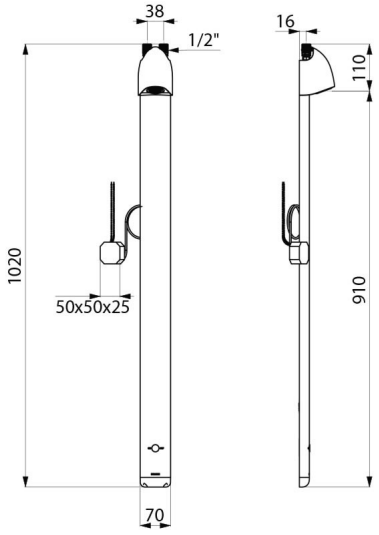

Normen und Zertifizierungen	ACS WRAS BELGAQUA CE
Garantie	30 JAHRE