Duschelement SPORTING 2

Art. 714700

Selbstschließend

Brutto-Preis o. MwSt. Schweiz 2026: **CHF 404**



BESCHREIBUNG

Duschelement SPORTING 2 - Art. 714700

Selbstschluss-Duschelement:
Gehäuse aus anodisiertem und matt verchromtem Aluminium.
Anschluss von oben oder von hinten durch drehbaren Gewindestutzen.
Besonders flache Bauweise und verdeckte Befestigungen.
Besonders leichte Betätigung.
Mechanische Armaturenspülung automatisch bei jeder Betätigung.
Laufzeit ~30 Sekunden.
Durchflussmenge 6 l/min bei 3 bar, Komfort-Regenstrahl.
Fester, vandalengeschützter Brausekopf mit automatischem Durchflussmengenregler.
Schutzfilter und Rückflussverhinderer zugänglich.
Mit integrierter Vorabsperrung.
Anschluss G 1/2B für Versorgung mit vorgemischtem Wasser.
Geeignet für bewegungseingeschränkte Personen.
30 Jahre Garantie.

VORTEILE

- 2 mögliche Anschlussarten, mit Vorabsperrung
- Wassereinsparnis von 80 %
- Besonders leichte Betätigung
- Klares Design

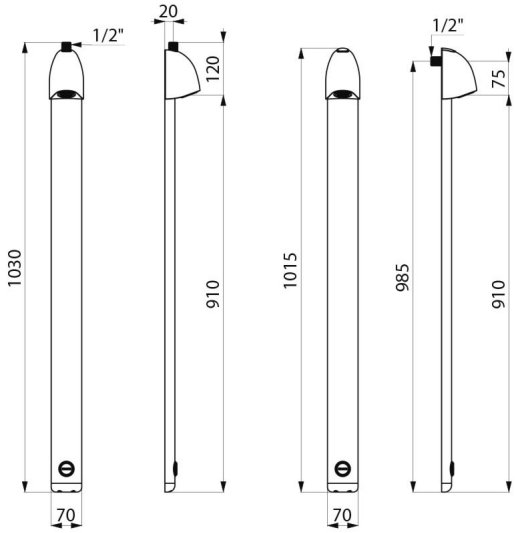

TECHNISCHE DATEN

Duschelement SPORTING 2 - Art. 714700

Anschluss	G 1/2B
Technologie	Selbstschließend
Höhe	1.030 mm
Tiefe	21 mm
Breite	70 mm
Durchflussmenge	6 l/min
Oberfläche	Aluminium
Normen und Zertifizierungen	ACS, WRAS, STF
Garantie	30 JAHRE
Ersatzteilsicherheit	50 JAHRE