Selbstschluss-Mischbatterie TEMPOMIX 3



Art. 794120S

Leichte Betätigung, Standmontage, satinierter Edelstahl, H.255

Brutto-Preis o. MwSt. Schweiz 2026: **CHF 848**

BESCHREIBUNG

Selbstschluss-Mischbatterie TEMPOMIX 3 - Art. 794120S

Einhand-Selbstschlussmischer für Waschtisch, Standmontage:
Besonders leichte Betätigung.
Temperatureinstellung und Auslösung über den Bediengriff.
Laufzeit voreingestellt auf ~7 Sekunden, einstellbar von 6 bis 9 Sekunden.
Durchflussmenge voreingestellt auf 3 l/min bei 3 bar, einstellbar von 3 bis 6 l/min.
Verkalkungsarmer, vandalengeschützter Strahlregler.
Körper aus satiniertem Edelstahl, Höhe von 255 mm für Aufsatzbecken.
PEX-Anschlussschläuche G 3/8 mit Schutzfiltern und Rückflussverhinderern.
Verstärkte Befestigung durch Kontermutter.
Einstellbare Warmwasserbegrenzung.
Geeignet für bewegungseingeschränkte Personen.
30 Jahre Garantie.

VORTEILE

- Design
- Hohe Wasserersparnis von 85 %
- Besonders leichte Betätigung
- Verstärkte Befestigungen

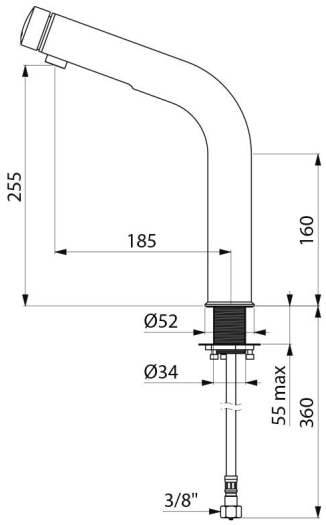

TECHNISCHE DATEN

Selbstschluss-Mischbatterie TEMPOMIX 3 - Art. 794120S

Anschluss	G 3/8
Technologie	Selbstschließend
Auslaufhöhe	255 mm
Durchflussmenge	3 l/min
Oberfläche	Satiniert
Normen und Zertifizierungen	BELGAQUA, ACS, DVGW, WRAS
Garantie	30 JAHRE