Barre de maintien en L Nylon blanc antibactérien, H. 1245 mm



Réf. 5071N

Nylon antibactérien NylonClean HR brillant blanc

Prix public indicatif Suisse 2026 : CHF 443

DESCRIPTION

Barre de maintien en L Nylon blanc antibactérien, H. 1245 mm - Réf. 5071N

Barre de maintien en L Ø 32, pour personne à mobilité réduite (PMR).
Permet le maintien et le déplacement en sécurité dans la douche ou dans la baignoire.
Fait fonction de barre de douche en ajoutant un support de douchette et/ou un porte-savon.
Traitement antibactérien NylonClean : protection optimale contre le développement bactérien.
Montage possible avec remontée verticale à gauche ou à droite.
Adaptée à un usage intensif en collectivité ou milieu hospitalier.
Polyamide haute résistance (Nylon) : avec renfort en acier traité anticorrosion de 2 mm d'épaisseur.
Surface uniforme, non poreuse facilitant l'entretien et l'hygiène.
Bonne résistance aux produits chimiques et de nettoyage.
Traitement anti-UV.
Agréable et chaud au toucher.
Ecartement entre la barre et le mur de 38 mm : encombrement minimum interdisant le passage de l'avant-bras afin d'éviter les risques de fractures lors d'une chute.
Fixations invisibles par platine 6 trous, Ø 73.
Livrée avec vis Inox pour mur béton.
Dimensions : 1 245 x 450 mm.
Testée à plus de 200 kg.
Maximum utilisateur recommandé : 135 kg.
Barre garantie 30 ans. Marquage CE.

AVANTAGES

- Traitement antibactérien NylonClean
- Testée à plus de 200 kg
- Ecartement au mur de 38 mm : encombrement minimum
- Résistance aux produits chimiques et de nettoyage

CARACTÉRISTIQUES TECHNIQUES

Barre de maintien en L Nylon blanc antibactérien, H. 1245 mm - Réf. 5071N

Hauteur	1 245 mm
Longueur	450 mm
Diamètre	Ø 32
Ecartement au mur	38 mm
Epaisseur	Nylon : 3,5 mm ; Acier : 2 mm
Finition	Nylon antibactérien HR brillant blanc
Normes	CE

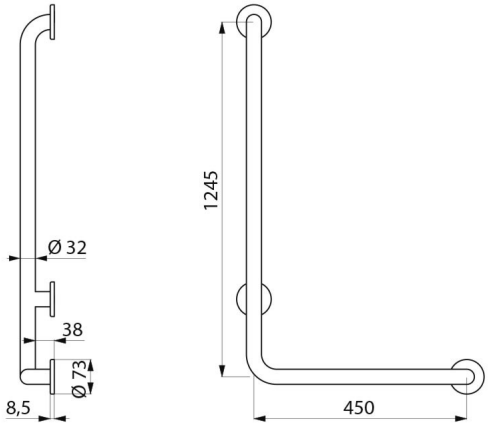

Garantie	30 ANS GARANTIE

© DELABIE