# Mitigeur de lavabo thermostatique bicommande SECURITHERM

Réf. H9726

Mitigeur haut monotrou bicommande H.205 L.150



## DESCRIPTION

**Mitigeur de lavabo thermostatique bicommande SECURITHERM - Réf. H9726**

Mitigeur de lavabo thermostatique bicommande SECURITHERM sur gorge.
Mitigeur haut monotrou avec bec orientable H.205 L.150 à intérieur lisse.
Bec avec sortie BIOSAFE hygiénique adaptée à la pose d'un filtre terminal BIOFIL.
Sécurité antibrûlure : fermeture automatique en cas de coupure d'eau froide ou d'eau chaude.
Cartouche thermostatique antitartre pour le réglage de la température.
Tête céramique 1/4 de tour pour le réglage du débit.
Température réglable : eau froide jusqu'à 41°C.
Double butée de température : première butée déverrouillable à 38°C, seconde butée engagée à 41°C.
Possibilité de réaliser aisément un choc thermique sans démontage du croisillon ni coupure de l'alimentation en eau froide.
Débit régulé à 5 l/min.
Commande par croisillons "ERGO".
Tirette ergonomique et vidage 1"1/4 en Inox.
Flexibles PEX F3/8"avec filtres et clapets antiretour.
Fixation renforcée par 2 tiges Inox.
Mitigeur thermostatique particulièrement adapté pour les établissements de santé, EHPAD, hôpitaux et cliniques.
Mitigeur adapté aux personnes à mobilité réduite (PMR).
Mitigeur garanti 30 ans.

## AVANTAGES

- SECURITHERM : sécurité antibrûlure optimale
- Hygiène : intérieur lisse limitant les bactéries
- Thermostatique : stabilité de température totale
- Fonction choc thermique sans démontage du levier

## CARACTÉRISTIQUES TECHNIQUES

**Mitigeur de lavabo thermostatique bicommande SECURITHERM - Réf. H9726**

| | |
|---|---|
| Raccordement | F3/8" |
| Technologie | Mitigeur thermostatique SECURITHERM |
| Hauteur | 307 mm |
| Hauteur de goutte | 205 mm |
| Longueur de bec | 150 mm |
| Débit | 5 l/min |
| Butée de temperature | OUI |
| Finition | Laiton chromé |

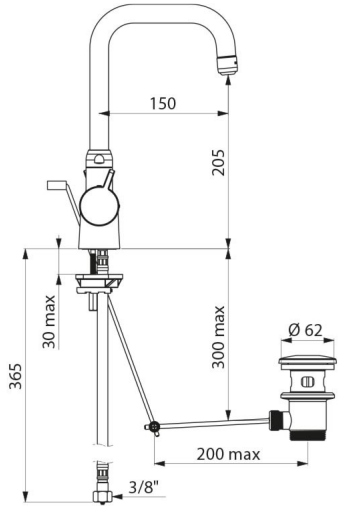

| | |
|---|---|
| Normes | ACS, BELGAQUA |
| Garantie | 30 ANS GARANTIE |
| Réparabilité | 50 ANS RÉPARABILITÉ |