# Mitigeur d'évier mécanique

Réf. 2565T3

Mitigeur haut monotrou monocommande avec cartouche céramique



## DESCRIPTION

**Mitigeur d'évier mécanique** - Réf. 2565T3

Mitigeur d'évier mécanique sur gorge.
Mitigeur monotrou monocommande avec bec fixe H.305 L.140.
Mitigeur haut avec brise-jet hygiénique adapté à la pose d'un filtre terminal BIOFIL.
Cartouche céramique classique Ø 35 avec butée de température maximale préréglée.
Corps et bec à intérieur lisse (limitent les niches bactériennes).
Aucun risque d'intercommunication entre l'eau chaude et l'eau froide.
Absence de clapet antiretour sur les arrivées.
Possibilité de réaliser aisément un choc thermique sans démontage de la manette ni coupure de l'alimentation en eau froide.
Débit limité à 9 l/min à 3 bar.
Corps et embase en laiton chromé.
Levier Hygiène L.185 pour commande sans contact manuel.
Flexibles PEX F3/8".
Fixation renforcée par 2 tiges Inox.
Mitigeur mécanique particulièrement adapté pour les établissements de santé, EHPAD, hôpitaux et cliniques.
Mitigeur monotrou adapté aux personnes à mobilité réduite (PMR).
Mitigeur conforme aux exigences de la NF Médical.
Mitigeur garanti 30 ans.

## AVANTAGES

- Hygiène : intérieur lisse limitant les bactéries
- Fonction choc thermique sans démontage du levier
- Butée de température maximale préréglée
- Levier Hygiène pour commande sans contact manuel

## CARACTÉRISTIQUES TECHNIQUES

**Mitigeur d'évier mécanique** - Réf. 2565T3

| | |
|---|---|
| Raccordement | F3/8" |
| Hauteur | 431 mm |
| Hauteur de goutte | 305 mm |
| Longueur de bec | 140 mm |
| Débit | 9 l/min à 3 bar |
| Butée de temperature | OUI |
| Finition | Laiton chromé |
| Normes | ACS WRAS |
| Garantie | 30 ANS GARANTIE |

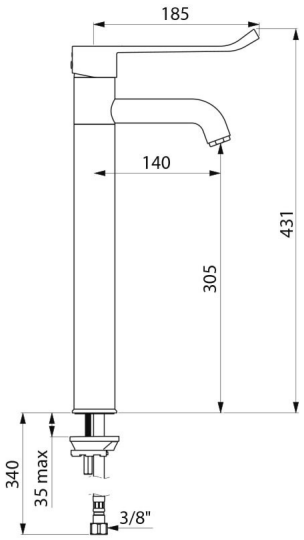

| | |
|---|---|
| Réparabilité | |