Mitigeur de douche thermostatique SECURITHERM



Réf. H9741S

Mitigeur thermostatique de douche bicommande

DESCRIPTION

Mitigeur de douche thermostatique SECURITHERM - Réf. H9741S

Mitigeur de douche thermostatique SECURITHERM bicommande.
Mitigeur avec sécurité antibrûlure : fermeture automatique en cas de coupure d'alimentation en eau froide.
Fonction anti "douche froide" : fermeture automatique en cas de coupure d'alimentation en eau chaude.
Isolation thermique antibrûlure Securitouch.
Cartouche thermostatique antitartre pour le réglage de la température.
Tête céramique ¼ de tour pour le réglage du débit.
Température réglable de 25°C à 41°C.
Double butée de température : 1e butée déverrouillable à 38°C, 2nde butée engagée à 41°C.
Possibilité de réaliser aisément un choc thermique sans démontage du croisillon ni coupure de l'alimentation en eau froide.
Débit régulé à 9 l/min.
Corps en laiton chromé et croisillons ERGO.
Sortie de douche M1/2".
Filtres et clapets antiretour intégrés sur les arrivées F3/4".
Mitigeur avec raccords muraux excentrés M1/2" M3/4".
Mitigeur particulièrement adapté pour les établissements de santé, EHPAD, hôpitaux et cliniques.
Mitigeur adapté aux personnes à mobilité réduite (PMR).
Mitigeur de douche garanti 30 ans.

AVANTAGES

- SECURITHERM : sécurité antibrûlure optimale
- Double butée de température maximale
- Securitouch : isolation thermique antibrûlure
- Thermostatique : stabilité de température totale

CARACTÉRISTIQUES TECHNIQUES

Mitigeur de douche thermostatique SECURITHERM - Réf. H9741S

Raccordement	M1/2"
Technologie	Mitigeur thermostatique SECURITHERM Securitouch
Profondeur	84 mm
Longueur	286 mm
Débit	9 l/min
Butée de temperature	OUI
Finition	Laiton chromé
Normes	

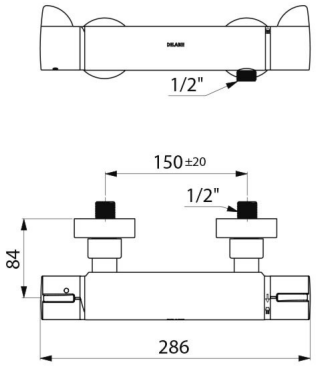

Garantie	30 ANS GARANTIE

© DELABIE