Colonne de douche avec mitigeur thermostatique SECURITHERM



Réf. H9739KIT

Kit de douche thermostatique avec mitigeur

DESCRIPTION

Colonne de douche avec mitigeur thermostatique SECURITHERM - Réf. H9739KIT

Colonne de douche thermostatique bicommande SECURITHERM.
• Mitigeur de douche à cartouche thermostatique antitartre :
Mitigeur avec sécurité antibrûlure : fermeture automatique en cas de coupure d'alimentation en eau froide.
Fonction anti "douche froide" : fermeture automatique en cas de coupure d'alimentation en eau chaude.
Cartouche thermostatique antitartre pour le réglage de la température.
Tête céramique 1/4 de tour pour le réglage de débit.
Température réglable de 25°C à 40°C avec butée de température engagée à 38°C.
Possibilité de réaliser un choc thermique sans démontage du croisillon ni coupure de l'alimentation en eau froide.
Débit régulé à 9 l/min.
Corps en laiton chromé et croisillons CLASSIC.
Sortie de douche M1/2".
Filtres et clapets antiretour intégrés sur les arrivées F3/4".
Mitigeur avec raccords muraux excentrés STOP/CHECK M1/2" M3/4".
• Pommeau de douche coulissant (réf. 813) sur rampe chromée (réf. 821) avec porte-savon et flexible (réf. 836T1).
• Collier antichute de douchette (réf. 830).
Mitigeur particulièrement adapté pour les établissements de santé, EHPAD, hôpitaux et cliniques.
Mitigeur thermostatique adapté aux personnes à mobilité réduite (PMR).
Colonne de douche garantie 30 ans.

AVANTAGES

- SECURITHERM : sécurité antibrûlure optimale
- Butée de température maximale préréglée
- Thermostatique : stabilité de température totale
- Ergonomie : croisillons à préhension aisée

CARACTÉRISTIQUES TECHNIQUES

Colonne de douche avec mitigeur thermostatique SECURITHERM - Réf. H9739KIT

Raccordement	M1/2"
Technologie	Mitigeur thermostatique SECURITHERM
Largeur	280 mm
Débit	9 l/min
Butée de temperature	OUI
Finition	Laiton chromé
Normes	ACS

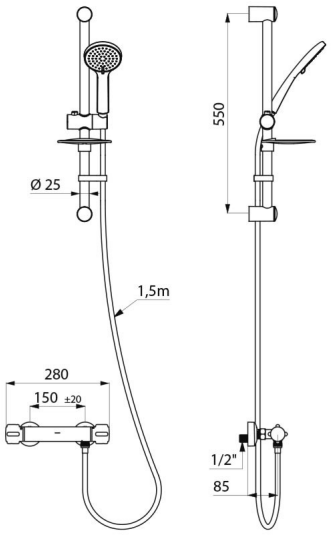

Garantie	30 ANS GARANTIE
Réparabilité	50 ANS RÉPARABILITÉ