Colonne de douche avec mitigeur thermostatique SECURITHERM



Réf. H9741SKIT

Kit de douche thermostatique avec mitigeur H9741S

DESCRIPTION

Colonne de douche avec mitigeur thermostatique SECURITHERM - Réf. H9741SKIT

Colonne de douche avec mitigeur thermostatique bicommande.
Kit de douche avec mitigeur de douche thermostatique SECURITHERM.
Mitigeur avec sécurité antibrûlure : fermeture automatique en cas de coupure d'alimentation en eau froide.
Fonction anti "douche froide" : fermeture automatique en cas de coupure d'alimentation en eau chaude.
Isolation thermique antibrûlure Securitouch.
Cartouche thermostatique antitartre pour le réglage de la température.
Tête céramique ¼ de tour pour le réglage du débit.
Température réglable de 25°C à 41°C.
Double butée de température : 1e butée déverrouillable à 38°C, 2nde butée engagée à 41°C.
Possibilité de réaliser aisément un choc thermique sans démontage du croisillon ni coupure de l'alimentation en eau froide.
Débit régulé à 9 l/min.
Corps en laiton chromé et croisillons ERGO.
Sortie de douche M1/2".
Filtres et clapets antiretour intégrés sur les arrivées F3/4".
Mitigeur avec raccords muraux excentrés standards M1/2" M3/4".
• Pommeau de douche coulissant (réf. 813) sur rampe chromée (réf. 821) avec porte-savon et flexible (réf. 836T1).
• Collier antichute de douchette (réf. 830).
Mitigeur particulièrement adapté pour les établissements de santé, EHPAD, hôpitaux et cliniques.
Mitigeur thermostatique adapté aux personnes à mobilité réduite (PMR).
Colonne de douche garantie 30 ans.

AVANTAGES

- SECURITHERM : sécurité antibrûlure optimale
- Double butée de température maximale
- Securitouch : isolation thermique antibrûlure
- Thermostatique : stabilité de température totale

CARACTÉRISTIQUES TECHNIQUES

Colonne de douche avec mitigeur thermostatique SECURITHERM - Réf. H9741SKIT

Raccordement	M1/2"
Technologie	Mitigeur thermostatique SECURITHERM Securitouch
Profondeur	84 mm
Longueur	286 mm
Débit	9 l/min
Butée de temperature	OUI
Finition	Laiton chromé

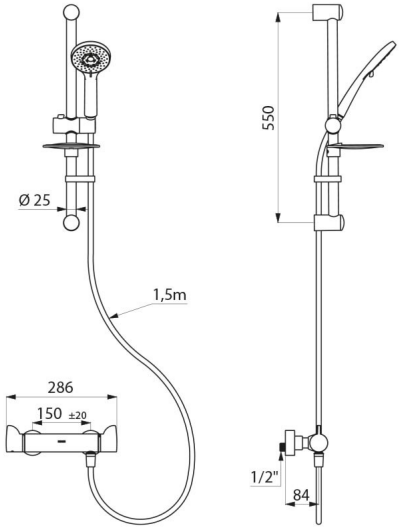

Normes	ACS
Garantie	30 ANS GARANTIE
Réparabilité	50 ANS RÉPARABILITÉ