Colonne de douche temporisée SECURITHERM

Réf. 792310

Thermostatique temporisée



DESCRIPTION

Colonne de douche temporisée SECURITHERM - Réf. 792310

Colonne de douche temporisée et thermostatique :
Colonne en aluminium anodisé pour installation murale en applique.
Alimentation cachée par flexibles M1/2".
Mitigeur de douche thermostatique SECURITHERM.
Température réglable : eau froide jusqu'à 38°C ; 1ère butée de température à 38°C, 2nde butée à 41°C.
Sécurité antibrûlure : fermeture automatique en cas de coupure d'eau froide.
Fonction anti "douche froide" : fermeture automatique en cas de coupure d'eau chaude.
Possibilité de choc thermique.
Déclenchement souple.
Robinet de douche temporisé ~30 secondes.
Débit 6 l/min à 3 bar.
Pommeau de douche ROUND chromé, inviolable et antitartre avec régulation automatique de débit.
Fixations cachées.
Filtres et clapets antiretour.
Colonne de douche temporisée adaptée aux PMR.
Garantie 30 ans.

AVANTAGES

- Régulation thermostatique de la température
- Arrêt immédiat en cas de coupure d'eau froide
- Économie d'eau de 80 %
- Gaine en aluminium, robinetteries en laiton

CARACTÉRISTIQUES TECHNIQUES

Colonne de douche temporisée SECURITHERM - Réf. 792310

Raccordement	M1/2"
Technologie	Temporisée
Hauteur	1050 mm
Profondeur	67 mm
Largeur	210 mm
Débit	6 l/min
Butée de temperature	Thermostatique
Finition	Aluminium
Normes	ACS, BELGAQUA, STF

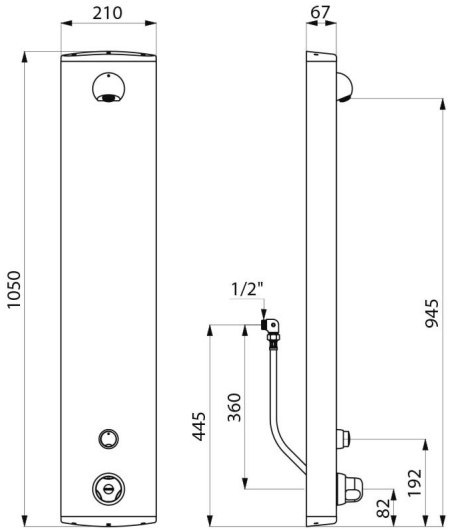

Garantie	30 ANS GARANTIE

© DELABIE