Combiné de prélavage 2 trous avec mélangeur

Réf. 5680

Sans robinet de puisage



DESCRIPTION

Combiné de prélavage 2 trous avec mélangeur - Réf. 5680

Combiné de prélavage complet sans robinet de puisage adapté à un usage intensif en cuisines professionnelles.
Mélangeur 2 trous sur gorge à entraxe 150 mm avec :
- Têtes à clapet à mécanisme renforcé avec manettes ergonomiques.
- Entretoise à écrous et queues M1/2".
Douchette à jet réglable noire avec débit 9 l/min en sortie (réf. 433010).
Douchette antitartre à picots et embout antichoc.
Flexible armé L.0,95 m noir qualité alimentaire.
Colonne 3/4" en Inox.
Collier mural réglable.
Ressort-guide Inox.
Combiné de prélavage garanti 30 ans.
Ces modèles de combinés permettent une installation au plus près du dosseret.

AVANTAGES

- Raccords tournants antitorsion et blindage PVC
- Confort : manettes ergonomiques
- Hygiène : flexible en PVC, douchette antitartre
- Résistance élevée : flexible haute performance

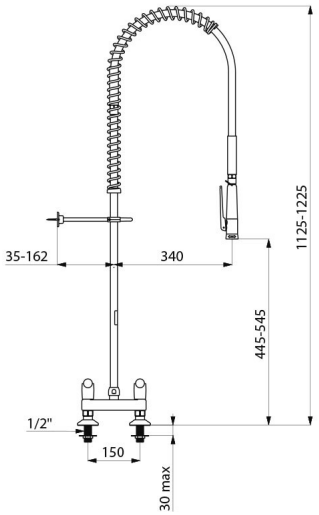

CARACTÉRISTIQUES TECHNIQUES

Combiné de prélavage 2 trous avec mélangeur - Réf. 5680

Raccordement	M1/2"
Hauteur	1125-1225 mm
Hauteur de goutte	445-545 mm
Débit	9 l/min via la douchette
Ecartement au mur	35-162 mm
Finition	Inox
Normes	ACS, BELGAQUA
Garantie	30 ANS GARANTIE
Réparabilité	50 ANS RÉPARABILITÉ