Colonne de douche automatique SECURITHERM

Réf. 792514

Thermostatique automatique sur secteur



DESCRIPTION

Colonne de douche automatique SECURITHERM - Réf. 792514

Colonne de douche automatique et thermostatique :
Colonne en Inox brossé grand modèle pour installation murale en applique.
Alimentation cachée par flexibles M1/2".
Mitigeur de douche thermostatique SECURITHERM.
Température réglable : eau froide jusqu'à 38°C : 1ère butée de température à 38°C, 2nde butée à 41°C.
Sécurité antibrûlure : fermeture automatique en cas de coupure d'eau froide.
Fonction anti "douche froide" : fermeture automatique en cas de coupure d'eau chaude.
Possibilité de choc thermique.
Alimentation sur secteur 230/6 V.
Déclenchement par pression sur le bouton poussoir électronique.
Arrêt volontaire ou automatique après ~60 secondes.
Rinçage périodique (~60 secondes toutes les 24 h après la dernière utilisation).
Débit 6 l/min à 3 bar ajustable, jet pluie confort.
Pommeau de douche ROUND chromé et inviolable.
Porte-savon intégré.
Filtres et clapets antiretour.
Robinets d'arrêt M1/2".
Fixations cachées.
Colonne de douche électronique adaptée aux PMR.
Garantie 30 ans.

AVANTAGES

- Hyper-économie d'eau de 80 %
- Purge automatique antiprolifération bactérienne
- Régulation thermostatique de la température
- Arrêt immédiat en cas de coupure d'eau froide

CARACTÉRISTIQUES TECHNIQUES

Colonne de douche automatique SECURITHERM - Réf. 792514

Alimentation	Secteur 230/6 V
Raccordement	M1/2"
Technologie	Électronique
Hauteur	1220 mm
Profondeur	100 mm
Largeur	250 mm
Débit	6 l/min
Butée de temperature	Thermostatique
Finition	Inox

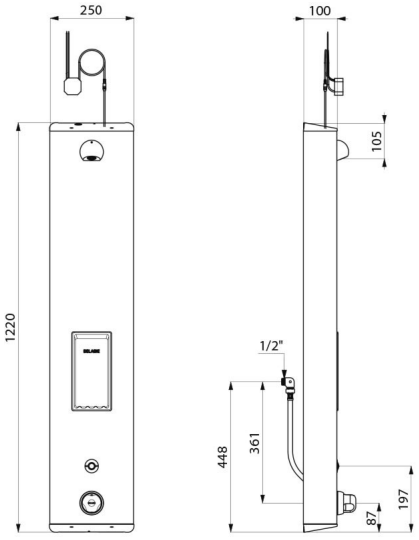

Normes	ACS
Garantie	30 ANS GARANTIE