Robinetterie thermostatique séquentielle à douchette extractible

Réf. H9613

Combiné avec mitigeur séquentiel et colonne



DESCRIPTION

Robinetterie thermostatique séquentielle à douchette extractible - Réf. H9613

Combiné avec mitigeur SECURITHERM thermostatique séquentiel et colonne à douchette extractible.
Parfaitement adapté aux baignoires bébé.
Sécurité antibrûlure : fermeture automatique en cas de coupure d'eau froide ou d'eau chaude.
Isolation thermique antibrûlure Securitouch.
Séquentiel : ouverture et fermeture sur l'eau froide.
Aucun risque d'intercommunication entre l'eau chaude et l'eau froide.
Absence de clapet antiretour sur les arrivées.
Colonne orientable H.200 L.220.
Douchette extractible 2 jets à basculeur brise-jet/pluie.
Cartouche thermostatique séquentielle antitartre pour réglage monocommande du débit et de la température.
Température réglable de l'eau froide jusqu'à 40°C avec butée de température verrouillée à 40°C.
Corps et colonne à intérieur lisse.
Débit régulé à 7 l/min.
Commande sans contact manuel par levier Hygiène L.100.
Tube de sortie eau mitigée en laiton L.160.
Flexible douchette BIOSAFE antiprolifération bactérienne : polyuréthane transparent, intérieur et extérieur lisse.
Flexible petit diamètre (intérieur Ø 6) : faible contenance d'eau.
Contrepoids spécifique.
Flexibles PEX F3/8" et fixation renforcée par 2 tiges Inox.
Mitigeur particulièrement adapté pour les établissements de santé, EHPAD, hôpitaux et cliniques.
Adapté aux personnes à mobilité réduite (PMR).
Garantie 30 ans.

AVANTAGES

- Séquentiel : ouverture/fermeture sur l'eau froide
- Hygiène : absence de clapet antiretour
- SECURITHERM : sécurité antibrûlure optimale
- Hygiène : flexible transparent à intérieur lisse

CARACTÉRISTIQUES TECHNIQUES

Robinetterie thermostatique séquentielle à douchette extractible - Réf. H9613

Raccordement	F3/8"
Technologie	SECURITHERM séquentiel Securitouch
Hauteur de goutte	200 mm
Longueur de bec	220 mm
Débit	7 l/min
Butée de temperature	40°C

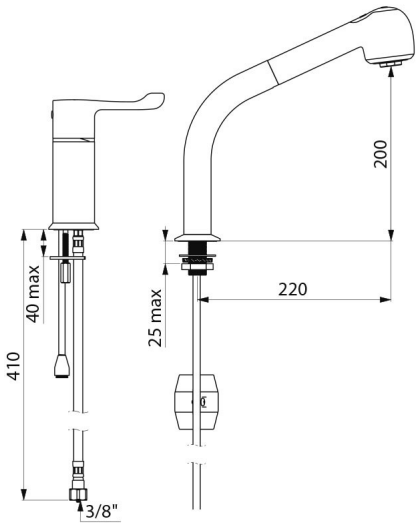

Finition	Laiton chromé
Normes	ACS
Garantie	30 ANS GARANTIE
Réparabilité	50 ANS RÉPARABILITÉ