Colonne de douche aluminium avec mitigeur séquentiel SECURITHERM



Réf. H9634

Thermostatique séquentiel

DESCRIPTION

Colonne de douche aluminium avec mitigeur séquentiel SECURITHERM - Réf. H9634

Panneau de douche SECURITHERM aluminium anodisé pour installation murale en applique.
Mitigeur thermostatique séquentiel SECURITHERM (non-temporisé).
Température réglable : eau froide jusqu'à 39°C.
Butée de température verrouillée à 39°C, réglable.
Sécurité antibrûlure : fermeture automatique en cas de coupure d'alimentation en eau froide.
Fonction anti "douche froide" : fermeture automatique en cas de coupure d'eau chaude.
Possibilité de choc thermique.
Pomme de douche ROUND chromée, inviolable et antitartre avec régulation automatique de débit à 6 l/min à 3 bar.
Jet pluie confort.
Levier Hygiène L.100.
Alimentation cachée par flexibles M1/2".
Fixations cachées.
Filtres.
Garantie 30 ans.

AVANTAGES

- SECURITHERM : sécurité antibrûlure optimale
- Absence de clapet antiretour sur les arrivées
- Thermostatique : stabilité de température totale
- Ouverture/fermeture séquentielles sur l'eau froide

CARACTÉRISTIQUES TECHNIQUES

Colonne de douche aluminium avec mitigeur séquentiel SECURITHERM - Réf. H9634

Alimentation	Cachée par flexibles M1/2"
Raccordement	M1/2"
Technologie	SECURITHERM thermostatique séquentiel
Hauteur	1050 mm
Largeur	210 mm
Débit	6 l/min
Butée de temperature	39°C
Finition	Aluminium
Normes	ACS
Garantie	30 ANS GARANTIE

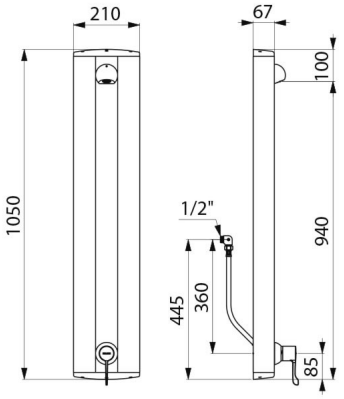

Réparabilité	