Colonne de douche temporisée SPORTING 2



Réf. 714700

Temporisée

DESCRIPTION

Colonne de douche temporisée SPORTING 2 - Réf. 714700

Colonne de douche temporisée :
Colonne en aluminium anodisé et chrome satiné.
Raccord orientable pour alimentation par le haut ou par l'arrière.
Structure extra-plate avec fixations invisibles.
Déclenchement souple.
Purge automatique mécanique à chaque utilisation.
Temporisation ~30 secondes.
Débit 6 l/min à 3 bar, jet pluie confort.
Pommeau de douche fixe inviolable avec régulation automatique de débit.
Filtre et clapet antiretour accessibles.
Robinet d'arrêt intégré.
Raccordement M1/2" pour alimentation en eau mitigée.
Colonne de douche adaptée aux PMR.
Garantie 30 ans.

AVANTAGES

- 2 alimentations possibles, robinet d'arrêt intégré
- Hyper-économie d'eau de 80 %
- Déclenchement souple
- Design épuré

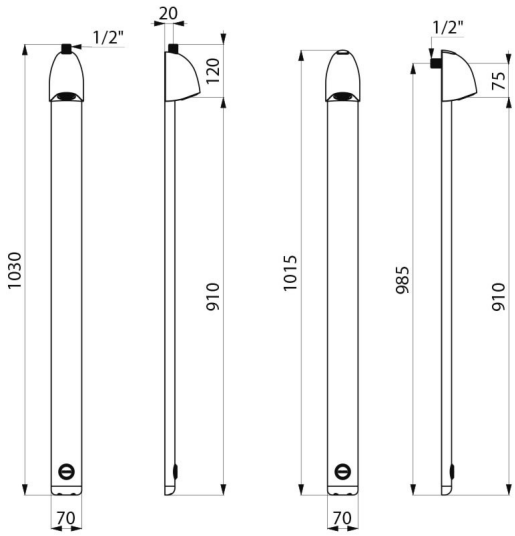

CARACTÉRISTIQUES TECHNIQUES

Colonne de douche temporisée SPORTING 2 - Réf. 714700

Raccordement	M1/2"
Technologie	Temporisée
Hauteur	1030 mm
Profondeur	21 mm
Largeur	70 mm
Débit	6 l/min
Finition	Aluminium
Normes	ACS, WRAS, STF
Garantie	30 ANS GARANTIE
Réparabilité	50 ANS RÉPARABILITÉ

© DELABIE