Mitigeur de lavabo temporisé TEMPOMIX 3

Réf. 794120

Déclenchement souple, sur vasque, H.255



DESCRIPTION

Mitigeur de lavabo temporisé TEMPOMIX 3 - Réf. 794120

Mitigeur de lavabo temporisé monocommande sur vasque :
Déclenchement souple.
Réglage de la température et déclenchement sur le croisillon.
Temporisation ~7 secondes.
Débit préréglé à 3 l/min à 3 bar, ajustable de 3 à 6 l/min.
Brise-jet antitartre inviolable.
Corps en Inox chromé, hauteur de 255 mm pour vasque à poser.
Flexibles PEX F3/8" avec filtres et clapets antiretour.
Fixation renforcée par un contre-écrou.
Butée de température réglable.
Adapté aux PMR.
Garantie 30 ans.

AVANTAGES

- Hyper-économie d'eau de 85 %
- Déclenchement souple
- Fixation renforcée par contre-écrou
- Design

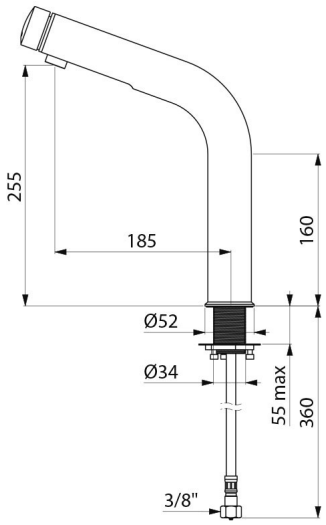

CARACTÉRISTIQUES TECHNIQUES

Mitigeur de lavabo temporisé TEMPOMIX 3 - Réf. 794120

Raccordement	F3/8"
Technologie	Temporisée
Hauteur de goutte	255 mm
Débit	3 l/min
Finition	Chromée
Normes	BELGAQUA, ACS, DVGW, WRAS
Garantie	30 ANS GARANTIE