Distributeur de savon automatique TEMPOMATIC 4

Réf. 512141P

Distributeur de savon liquide, savon mousse ou gel hydroalcoolique

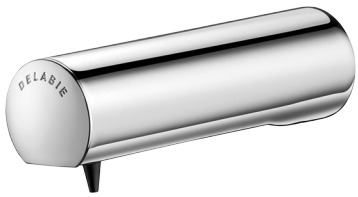

DESCRIPTION

Distributeur de savon automatique TEMPOMATIC 4 - Réf. 512141P

Distributeur de savon mural électronique.
Distributeur de savon liquide ou mousse ou gel hydroalcoolique.
Absence de contact manuel : détection automatique des mains par cellule infrarouge.
Bec en Inox 304 chromé.
Pompe doseuse antigaspillage.
Boitier électronique indépendant pour fixation sous le plan de vasque.
Distributeur de savon automatique : alimentation sur secteur avec transformateur 230/6 V.
Pour savon liquide à base végétale de viscosité maximum 3 000 mPa.s soit 3 000 cP ou savon spécial mousse.
Longueur de bec totale : 135 mm.
Livré avec un tube souple 1,20 m pour réservoir éloigné (non fournis).
Distributeur de savon mural automatique garanti 30 ans.
CE.

AVANTAGES

- Hygiène totale : absence de contact manuel
- Confort : distributeur de savon automatique
- Pompe doseuse antigaspillage
- Savon liquide ou mousse ou gel hydroalcoolique

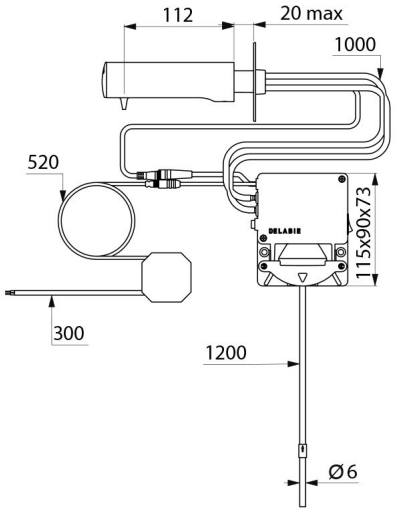

CARACTÉRISTIQUES TECHNIQUES

Distributeur de savon automatique TEMPOMATIC 4 - Réf. 512141P

Alimentation	Secteur 230/6 V
Technologie	Détection infrarouge
Hauteur	115 mm (boîtier électronique)
Longueur	115 mm
Longueur de bec	135 mm
Finition	Inox 304 chromé
Normes	CE
Garantie	30 ANS GARANTIE
Réparabilité	50 ANS RÉPARABILITÉ