Mitigeur de lavabo temporisé TEMPOMIX 3



Réf. 794120BK

Déclenchement souple, sur vasque, H.255

DESCRIPTION

Mitigeur de lavabo temporisé TEMPOMIX 3 - Réf. 794120BK

Mitigeur de lavabo temporisé monocommande sur vasque :
Déclenchement souple.
Réglage de la température et déclenchement sur le croisillon.
Temporisation ~7 secondes, réglable.
Débit préréglé à 3 l/min à 3 bar, ajustable de 3 à 6 l/min.
Aérateur antitartre inviolable.
Corps en Inox, hauteur de 255 mm pour vasque à poser.
Finition noir mat.
Flexibles PEX F3/8" avec filtres et clapets antiretour.
Fixation renforcée par un contre-écrou.
Butée de température réglable.
Adapté aux PMR.
Garantie 30 ans.

AVANTAGES

- Design
- Hyper-économie d'eau de 85%
- Déclenchement souple
- Anti-vandalisme

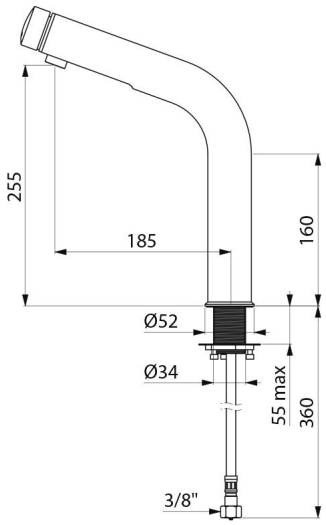

CARACTÉRISTIQUES TECHNIQUES

Mitigeur de lavabo temporisé TEMPOMIX 3 - Réf. 794120BK

Raccordement	F3/8"
Technologie	Temporisée
Hauteur de goutte	255 mm
Débit	3 l/min
Finition	Noir mat
Normes	ACS, BELGAQUA, DVGW CERT DIN EN 15091, WRAS APPROVED PRODUCT
Garantie	30 ANS GARANTIE