Colonne de douche avec mitigeur à équilibrage de pression SECURITHERM



Réf. 2739EPKIT

Ensemble de douche avec mitigeur EP Securitouch

Prix public indicatif Suisse 2026 : CHF 881

DESCRIPTION

Colonne de douche avec mitigeur à équilibrage de pression SECURITHERM - Réf. 2739EPKIT

Colonne de douche avec mitigeur mécanique monocommande.
Ensemble de douche mural avec mitigeur de douche à équilibrage de pression SECURITHERM.
• Mitigeur mural monocommande avec isolation thermique antibrûlure Securitouch.
Cartouche céramique Ø 40 à équilibrage de pression avec butée de température maximale préréglée.
Sécurité antibrûlure : débit restreint de l'EC en cas de coupure d'EF (et inversement).
Température constante quelles que soient les variations de pression et de débit dans le réseau.
Corps à intérieur lisse et à faible contenance d'eau.
Débit régulé à 9 l/min.
Corps en laiton chromé et commande par manette ajourée.
Sortie de douche M1/2" avec clapet antiretour intégré.
Mitigeur avec raccords muraux excentrés STOP/CHECK M1/2" M3/4".
Filtres et clapets antiretour.
• Pommeau de douche coulissant (réf. 813) sur rampe chromée (réf. 821) avec porte-savon et flexible (réf. 836T1).
• Collier antichute de pommeau de douche (réf. 830).
Mitigeur particulièrement adapté pour les établissements de santé, EHPAD, hôpitaux et cliniques.
Mitigeur mécanique adapté aux personnes à mobilité réduite (PMR).
Mitigeur garanti 30 ans.

AVANTAGES

- Débit restreint de l'EC en cas de coupure d'EF
- EP : limite les variations de température
- Securitouch : isolation thermique antibrûlure
- Ergonomie : manette ajourée pour préhension aisée

CARACTÉRISTIQUES TECHNIQUES

Colonne de douche avec mitigeur à équilibrage de pression SECURITHERM - Réf. 2739EPKIT

Raccordement	M1/2"
Technologie	Mitigeur mécanique SECURITHERM EP
Profondeur	188 mm
Largeur	182 mm
Débit	9 l/min
Butée de temperature	OUI
Finition	Laiton chromé

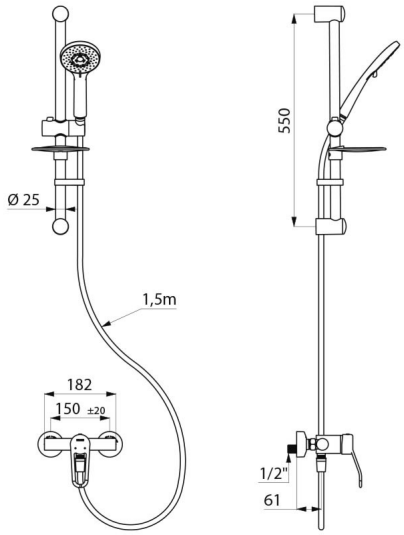

Normes	ACS
Garantie	30 ANS GARANTIE
Réparabilité	50 ANS RÉPARABILITÉ