Robinet de lavabo automatique TEMPOMATIC 2

Réf. 444000

Secteur

Prix public indicatif Suisse 2026 : **CHF 895**



DESCRIPTION

Robinet de lavabo automatique TEMPOMATIC 2 - Réf. 444000

Robinet de lavabo électronique sur vasque :
Boîtier électronique IP65 indépendant.
Alimentation sur secteur avec transfo 230/12 V.
Débit préréglé à 4 l/min à 3 bar, ajustable de 1,4 à 6 l/min.
Brise-jet antitartre.
Rinçage périodique paramétrable (préréglé à ~60 secondes toutes les 24 h après la dernière utilisation).
Détecteur de présence infrarouge antichoc.
Corps en laiton chromé.
Flexible PEX avec filtre et électrovanne M3/8".
Fixation renforcée par 2 tiges Inox.
Sécurité antiblocage en écoulement.
Adapté aux PMR.
Garantie 30 ans.

AVANTAGES

- Hyper-économie d'eau de 85 %
- Hygiène : aucun contact manuel
- Aide au diagnostic par LED
- Boîtier électronique IP65 indépendant

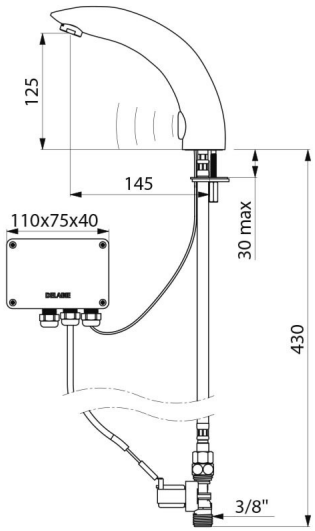

CARACTÉRISTIQUES TECHNIQUES

Robinet de lavabo automatique TEMPOMATIC 2 - Réf. 444000

Alimentation	Secteur 230/12 V
Raccordement	M3/8"
Technologie	Électronique
Hauteur de goutte	125 mm
Longueur de bec	145 mm
Débit	4 l/min
Normes	ACS CE
Garantie	30 ANS GARANTIE
Réparabilité	50 ANS RÉPARABILITÉ