Combiné de prélavage mural avec mélangeur



Réf. 5636

Sans robinet de puisage

Prix public indicatif Suisse 2026 : CHF 1'254

DESCRIPTION

Combiné de prélavage mural avec mélangeur - Réf. 5636

Combiné de prélavage complet sans robinet de puisage adapté à un usage intensif en cuisines professionnelles.
Mélangeur mural F3/4" à entraxe variable avec :
- Têtes à clapet à mécanisme renforcé avec manettes ergonomiques.
- Raccords excentrés M1/2" M3/4".
- Clapets antiretour incorporés dans le mélangeur.
Douchette à jet réglable noire avec débit 9 l/min en sortie (réf. 433010).
Douchette à diffuseur antitartre et embout antichoc.
Flexible armé L.0,95 m noir qualité alimentaire.
Colonne 3/4" en Inox.
Collier mural réglable.
Ressort-guide Inox.
Combiné de prélavage garanti 30 ans.

AVANTAGES

- Raccords tournants antitorsion et blindage PVC
- Confort : manettes ergonomiques
- Hygiène : flexible en PVC, douchette antitartre
- Résistance élevée : flexible haute performance

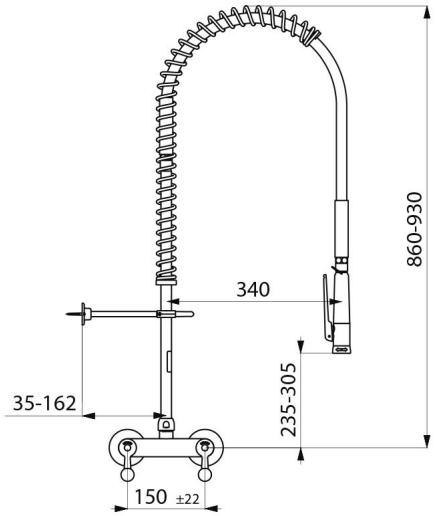

CARACTÉRISTIQUES TECHNIQUES

Combiné de prélavage mural avec mélangeur - Réf. 5636

Raccordement	M1/2"
Hauteur	860-930 mm
Hauteur de goutte	235-305 mm
Débit	9 l/min via la douchette
Ecartement au mur	35-162 mm
Finition	Inox
Normes	ACS, BELGAQUA
Garantie	30 ANS GARANTIE
Réparabilité	50 ANS RÉPARABILITÉ