Combi poubelle encastrable et distributeur d'essuie-mains, 10 litres



Réf. 510714S

À encastrer

Prix public indicatif Suisse 2026 : CHF 865

DESCRIPTION

Combi poubelle encastrable et distributeur d'essuie-mains, 10 litres - Réf. 510714S

Combi poubelle encastrable et distributeur d'essuie-mains.
Inox 304 bactériostatique poli satiné.
Porte avec serrure et clé standard DELABIE.
Fixations invisibles.
Contenance du distributeur : 400 à 600 formats.
Contenance du réceptacle : 10 litres.
Épaisseur Inox : 1,2 mm.
Dimensions : 125 x 330 x 790 mm.
Garantie 30 ans.

AVANTAGES

- Modèle antivandalisme avec serrure
- Modèle à encastrer
- Inox 304 bactériostatique
- Résistance : épaisseur 1,2 mm

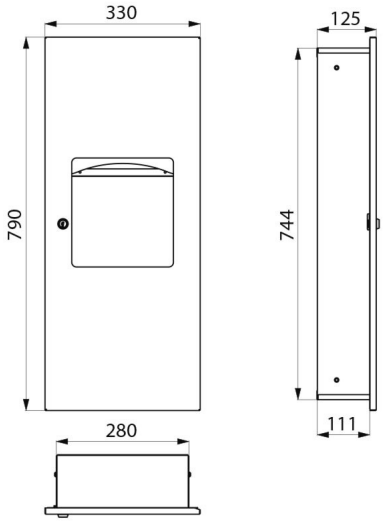

CARACTÉRISTIQUES TECHNIQUES

Combi poubelle encastrable et distributeur d'essuie-mains, 10 litres - Réf. 510714S

Hauteur	790 mm
Profondeur	125 mm
Largeur	330 mm
Epaisseur	1, 2 mm
Finition	Inox 304 poli satiné
Normes	
Garantie	