Combiné de prélavage noir sans robinetterie avec colonne longue



Réf. 433720

Sans robinet de puisage

Prix public indicatif Suisse 2026 : **CHF 1'041**

DESCRIPTION

Combiné de prélavage noir sans robinetterie avec colonne longue - Réf. 433720

Combiné de prélavage noir sans robinetterie adapté à un usage intensif en cuisines professionnelles.
Dispositif sans robinet de puisage.
Douchette à jet réglable noire avec débit 9 l/min en sortie (réf. 433010).
Douchette à diffuseur antitartre et embout antichoc.
Flexible armé L.0,95 m noir qualité alimentaire.
Colonne longue 3/4" en Inox.
Collier mural réglable.
Ressort-guide Inox.
Garantie 30 ans.
Ce modèle de combiné, sans robinetterie, est composé de pièces détachées pour la rénovation des dispositifs de prélavage.

AVANTAGES

- Raccord tournant antitorsion et blindage PVC
- Confort : douchette à jet réglable
- Hygiène : flexible en PVC, douchette antitartre
- Résistance élevée : flexible haute performance

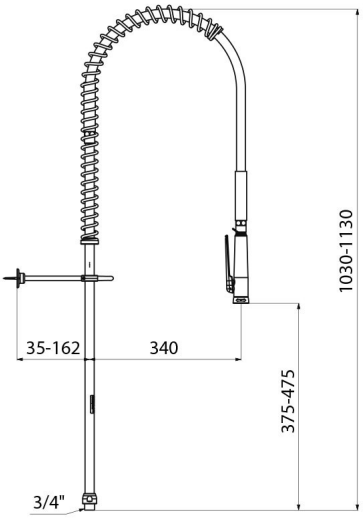

CARACTÉRISTIQUES TECHNIQUES

Combiné de prélavage noir sans robinetterie avec colonne longue - Réf. 433720

Raccordement	3/4"
Hauteur	1030-1130 mm
Hauteur de goutte	375-475 mm
Débit	selon la robinetterie
Ecartement au mur	35-162 mm
Finition	Inox
Normes	ACS
Garantie	30 ANS GARANTIE