Mitigeur d'évier à équilibrage de pression SECURITHERM EP



Réf. 2871T3EP

Mitigeur haut monotrou monocommande avec cartouche EP

Prix public indicatif Suisse 2026 : **CHF 615**

DESCRIPTION

Mitigeur d'évier à équilibrage de pression SECURITHERM EP - Réf. 2871T3EP

Mitigeur d'évier haut à équilibrage de pression SECURITHERM sur gorge.
Mitigeur monotrou monocommande avec bec haut orientable H.320. Mitigeur livré avec 1 bec jetable déclipsable.
Sécurité antibrûlure totale : débit d'EC restreint en cas de coupure d'EF (et inversement).
Température constante quelles que soient les variations de pression et de débit.
Cartouche céramique Ø 35 à équilibrage de pression avec butée de température maximale préréglée.
Corps et bec à intérieur lisse (limitent les niches bactériennes).
Possibilité de réaliser aisément un choc thermique sans démontage du levier ni coupure de l'alimentation en eau froide.
Débit limité à 9 l/min à 3 bar.
Corps et embase en laiton chromé.
Commande sans contact manuel par levier Hygiène L.185.
Flexibles PEX F3/8" avec filtres et clapets antiretour.
Fixation renforcée par 2 tiges Inox.
Mitigeur particulièrement adapté pour les établissements de santé, EHPAD, hôpitaux et cliniques.
Adapté aux personnes à mobilité réduite (PMR).
Garantie 30 ans.

AVANTAGES

- Hygiène : intérieur lisse limitant les bactéries
- Fonction choc thermique sans démonter le levier
- Butée de température maximale préréglée
- Levier Hygiène : commande sans contact manuel

CARACTÉRISTIQUES TECHNIQUES

Mitigeur d'évier à équilibrage de pression SECURITHERM EP - Réf. 2871T3EP

Raccordement	F3/8"
Technologie	BIOCLIP
Hauteur de goutte	320 mm
Longueur de bec	180 mm
Débit	9 l/min
Finition	Laiton chromé
Normes	ACS
Garantie	30 ANS GARANTIE

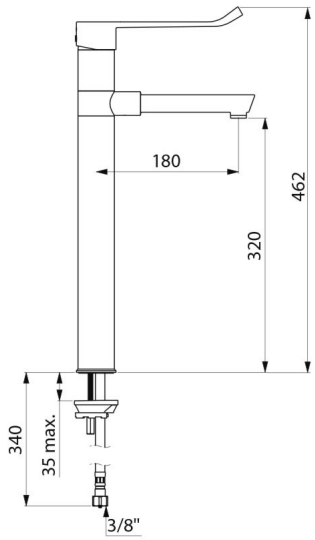

Réparabilité	