Barre de maintien rabattable avec béquille Be-Line® anthracite, 850 mm



Réf. 511963C

Aluminium époxy anthracite métallisé

Prix public indicatif Suisse 2026 : CHF 785

DESCRIPTION

Barre de maintien rabattable avec béquille Be-Line® anthracite, 850 mm - Réf. 511963C

Barre de maintien rabattable Be-Line® pour personnes à mobilité réduite (PMR).
Utilisation comme barre d'appui, de relèvement et d'aide au transfert en position abaissée pour WC ou douche.
Permet un accès latéral en position relevée.
Amovible : facilement déclipsable avec système de blocage antivol. Limite le nombre de barres dans un établissement en permettant leur installation uniquement si nécessaire.
Exemple : hôtel ou hôpital recevant temporairement une personne handicapée.
Barre rabattable avec retenue en position verticale et descente freinée.
Tube aluminium.
Profil rond Ø 42 avec plat ergonomique antirotation pour une préhension optimale.
Finition aluminium époxy anthracite métallisé permettant un bon contraste visuel avec les murs clairs.
Traitement antibactérien : protection optimale contre le développement bactérien.
Surface homogène facilitant l'entretien et l'hygiène.
Fixations invisibles par platine Inox 304, de 5 mm d'épaisseur.
Livrée avec vis Inox Ø 8 x 70 mm pour mur béton.
Béquille à utiliser comme renfort lorsque la fixation murale seule est insuffisante.
Dimensions : 850 x 825 x 120 mm.
Hauteur de la béquille réglable : de 760 à 780 mm.
Testée à plus de 200 kg. Maximum utilisateur recommandé : 135 kg.
Barre d'appui WC garantie 30 ans.
Marquage CE.

AVANTAGES

- Design innovant adapté à tous
- Amovible : déclipsage facile
- Confort : plat ergonomique antirotation
- Testée à plus de 200 kg

CARACTÉRISTIQUES TECHNIQUES

Barre de maintien rabattable avec béquille Be-Line® anthracite, 850 mm - Réf. 511963C

Hauteur	760-780 mm, repliée 1105 mm
Longueur	850 mm
Largeur	120 mm
Diamètre	Ø 42
Finition	Aluminium époxy anthracite métallisé
Normes	CE

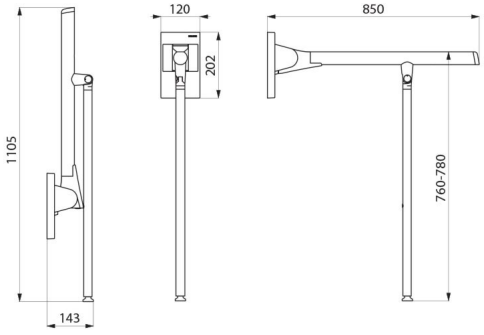

Garantie	30 ANS GARANTIE

© DELABIE