Colonne de douche automatique SPORTING 2 SECURITHERM



Réf. 714906

Piles, thermostatique, jet pluie confort

Prix public indicatif Suisse 2026 : CHF 711

DESCRIPTION

Colonne de douche automatique SPORTING 2 SECURITHERM - Réf. 714906

Colonne de douche automatique et thermostatique :
Alimentation haute.
Colonne en aluminium anodisé et chrome satiné.
Structure extra-plate avec fixations invisibles.
Alimentation par piles CR123 Lithium 6 V.
Détecteur de présence infrarouge, déclenchement par approche de la main à 4 cm.
Arrêt volontaire ou automatique après ~60 secondes.
Rinçage périodique (~60 secondes toutes les 24 heures après la dernière utilisation).
Débit 6 l/min à 3 bar, jet pluie confort.
Pommeau de douche fixe inviolable avec régulation automatique de débit.
Filtres et clapets antiretour accessibles.
Robinets d'arrêt intégrés.
Raccordements M1/2" par le haut.
Colonne de douche électronique adaptée aux PMR.
Garantie 30 ans.
La technologie SECURITHERM :
Mitigeur de douche thermostatique directement intégré dans la tête de la colonne de douche.
Réglage de la température par l'installateur.
Température stable, préréglée à 38°C.
Sécurité antibrûlure : fermeture automatique en cas de coupure d'eau froide.
Fonction anti "douche froide" : fermeture automatique en cas de coupure d'eau chaude.

AVANTAGES

- Hyper-économie d'eau de 80 %
- Rinçage périodique antiprolifération bactérienne
- Arrêt immédiat en cas de coupure d'eau froide
- Formes fuyantes, fixations invisibles

CARACTÉRISTIQUES TECHNIQUES

Colonne de douche automatique SPORTING 2 SECURITHERM - Réf. 714906

Alimentation	Piles CR123 Lithium 6 V
Raccordement	M1/2"
Technologie	Électronique
Hauteur	1020 mm
Profondeur	21 mm
Largeur	70 mm
Débit	6 l/min

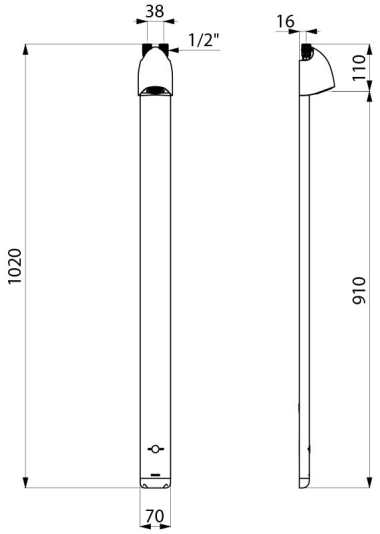

Finition	Aluminium
Normes	
Garantie	