Distributeur de savon automatique sur vasque BINOPTIC



Réf. 512121P

Distributeur de savon liquide ou savon mousse

Prix public indicatif Suisse 2026 : **CHF 592**

DESCRIPTION

Distributeur de savon automatique sur vasque BINOPTIC - Réf. 512121P

Distributeur de savon électronique sur gorge.
Distributeur de savon liquide ou savon mousse.
Absence de contact manuel : détection automatique des mains par cellule infrarouge.
Bec en Inox 304 chromé.
Pompe doseuse antigaspillage.
Boitier électronique indépendant pour fixation sous le plan de vasque.
Distributeur de savon automatique : alimentation sur secteur avec transformateur 230/6 V.
Pour savon liquide à base végétale de viscosité maximum 3 000 mPa.s soit 3 000 cP ou savon spécial mousse.
Longueur de bec : 105 mm.
Livré avec un tube souple de 1,20 m pour réservoir éloigné (non fournis).
Distributeur automatique de savon BINOPTIC garanti 30 ans.
CE.

AVANTAGES

- Hygiène totale : absence de contact manuel
- Confort : distributeur de savon automatique
- Pompe doseuse antigaspillage
- Savon liquide ou mousse

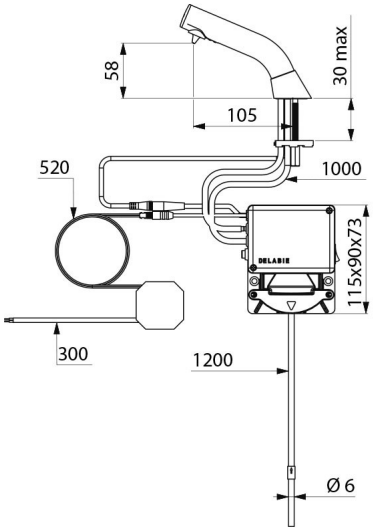

CARACTÉRISTIQUES TECHNIQUES

Distributeur de savon automatique sur vasque BINOPTIC - Réf. 512121P

Alimentation	Secteur 230/6 V
Technologie	Détection infrarouge
Longueur	Tube : 1,2 m
Hauteur de goutte	58 mm
Longueur de bec	105 mm
Finition	Inox 304 chromé
Normes	CE
Garantie	30 ANS GARANTIE
Réparabilité	50 ANS RÉPARABILITÉ