# Distributeur de savon automatique sur vasque BINOPTIC




Réf. 512121BK

Distributeur de savon liquide, savon mousse

**Prix public indicatif Suisse 2026 :** **CHF 738**

## DESCRIPTION

**Distributeur de savon automatique sur vasque BINOPTIC - Réf. 512121BK**

Distributeur de savon électronique sur gorge.
Distributeur de savon liquide ou savon mousse.
Absence de contact manuel : détection automatique des mains par cellule infrarouge.
Bec en Inox 304 noir mat.
Pompe doseuse antigaspillage.
Boitier électronique indépendant pour fixation sous le plan de vasque.
Distributeur de savon automatique : alimentation sur secteur avec transformateur 230/6 V.
Pour savon liquide à base végétale de viscosité maximum 3 000 mPa.s soit 3 000 cP ou savon spécial mousse.
Longueur de bec : 105 mm.
Livré avec un tube souple de 1,20 m pour réservoir éloigné (non fournis).
Distributeur de savon automatique sur gorge garanti 30 ans.
CE.

## AVANTAGES

- Hygiène totale : absence de contact manuel
- Confort : distributeur de savon automatique
- Pompe doseuse antigaspillage
- Savon liquide ou mousse

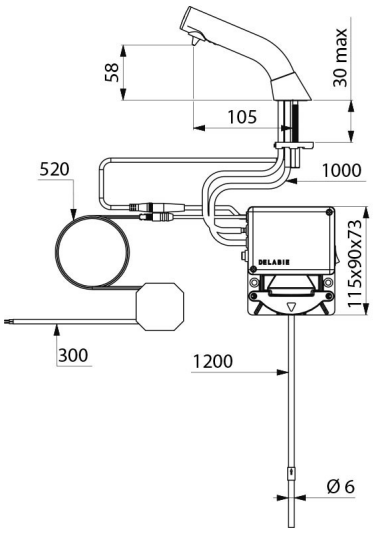


## CARACTÉRISTIQUES TECHNIQUES

**Distributeur de savon automatique sur vasque BINOPTIC - Réf. 512121BK**

| | |
|---|---|
| Alimentation | Secteur 230/6 V |
| Technologie | Détection infrarouge |
| Hauteur de goutte | 58 mm |
| Longueur de bec | 105 mm |
| Finition | Inox 304 noir mat |
| Normes | CE |
| Garantie | 30 ANS GARANTIE |
| Réparabilité | 50 ANS RÉPARABILITÉ |