# Distributeur de savon automatique TEMPOMATIC 4

Réf. 512171P

Distributeur de savon liquide, savon mousse ou gel hydroalcoolique

**Prix public indicatif Suisse 2026 : CHF 593**

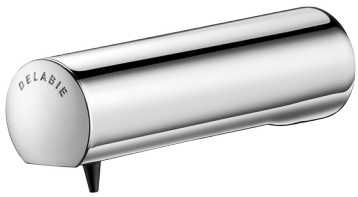


## DESCRIPTION

**Distributeur de savon automatique TEMPOMATIC 4 - Réf. 512171P**

Distributeur de savon mural électronique.
Distributeur de savon liquide, savon mousse ou gel hydroalcoolique.
Modèle antivandalisme pour traversée de cloison (TC) jusqu'à 110 mm.
Absence de contact manuel : détection automatique des mains par cellule infrarouge.
Bec en Inox 304 chromé.
Pompe doseuse antigaspillage.
Boitier électronique indépendant pour fixation sous le plan de vasque ou en gaine technique.
Distributeur de savon automatique: alimentation sur secteur avec transformateur 230/6 V.
Pour savon liquide à base végétale de viscosité maximum 3 000 mPa.s soit 3 000 cP ou savon spécial mousse.
Longueur de bec totale : 135 mm.
Livré avec un tube souple 1,20 m pour réservoir éloigné (non fournis).
Distributeur de savon mural automatique garanti 30 ans.
CE.

## AVANTAGES

- Hygiène totale : absence de contact manuel
- Confort : distributeur de savon automatique
- Pompe doseuse antigaspillage
- Savon liquide ou mousse ou gel hydroalcoolique

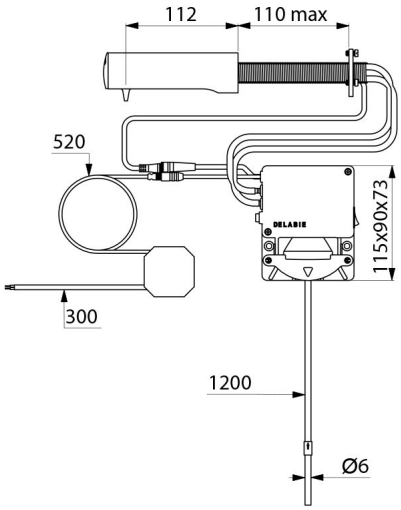


## CARACTÉRISTIQUES TECHNIQUES

**Distributeur de savon automatique TEMPOMATIC 4 - Réf. 512171P**

| | |
|---|---|
| Alimentation | Secteur 230/6 V |
| Raccordement | 1/2" |
| Technologie | Détection infrarouge |
| Hauteur | 115 mm (boîtier électronique) |
| Longueur | 115 mm |
| Longueur de bec | 135 mm |
| Epaisseur | Max 110 mm (cloison) |
| Finition | Inox 304 chromé |
| Normes | CE |
| Garantie | 30 ANS GARANTIE |
| Réparabilité | 50 ANS RÉPARABILITÉ |